

# Mitigeur Axel

Mitigeurs

Code: 8528 000

## CARACTÉRISTIQUES

| | |
|---|---|
| ACIER INOXYDABLE AISI 316 ° | Des solutions en acier inoxydable satiné AISI 316, qui garantissent une parfaite résistance à la corrosion et un maximum d'hygiène et de sécurité, également pour l'eau destinée à l'alimentation. |
| PLAQUE DE MARQUAGE | Tous les mitigeurs Foster sont équipés d'une plaque de renforcement qui assure une parfaite stabilité sur tout évier. |
| ROTATION CHEMINÉE | Tous les mitigeurs sont équipés d'un grand angle de rotation. Certains modèles permettent une rotation complète à 360°. |

## DÉTAILS

| | |
|---|---|
| Type de mitigeur | Mitigeur avec bec pivotant |
| Matériau | Acier inoxydable AISI 316 |
| Textures | Satiné |
| Angle de rotation | 360° |

| | |
|---|---|
| Base d'appui | ø45 mm |
| Cartouche | À disques céramiques |
| Trou mitigeur | ø35 mm |
| Épaisseur maximale du top | 45 mm |

## DESSINS TECHNIQUES

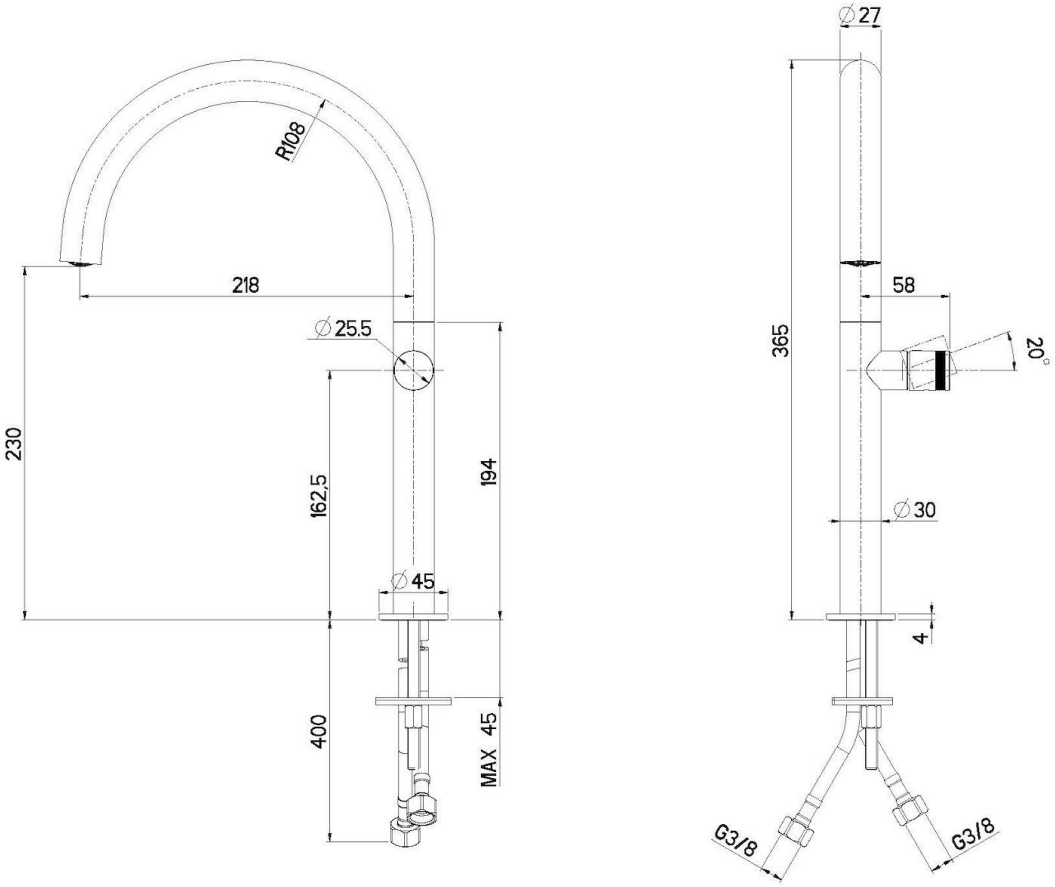
R108
218
∅25.5
230
162,5
194
∅45
400
MAX 45
∅27
58
365
20°
∅30
4
G3/8
G3/8

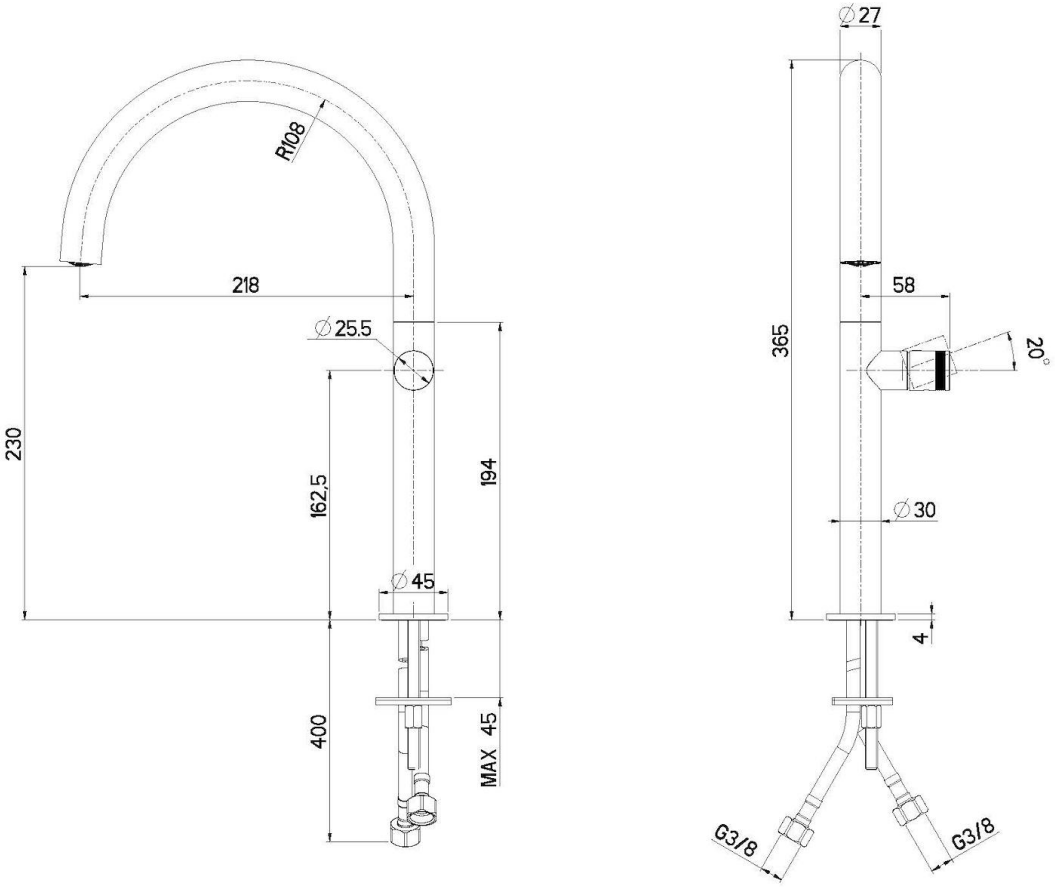
R108
218
∅25.5
230
162,5
194
∅45
400
MAX 45
∅27
58
365
20°
∅30
4
G3/8
G3/8