Évier Galante Black Fumè

A fleur | FTS | Sous-plan

Eviers

Code: 3780 013

CARACTÉRISTIQUES

CUVE PROFONDE	Des cuves qui atteignent une profondeur importante, plus de 20 cm, grâce à la technologie de production avancée, qui offrent une grande capacité et une grande commodité dans toutes les opérations de lavage.
PÉRIMÈTRE TROP COMPLET	Le trop plein est un dispositif de sécurité toujours présent sur les éviers Foster qui empêche l'eau de déborder de la cuve en cas d'oubli. La solution du vidange périmétrique améliore l'esthétique grâce à sa forme carrée et essentielle.
POSSIBILITÉ DE TROUS SUPPLÉMENTAIRES	L'évier peut être personnalisé avec l'exécution sur demande lors de la commande de trous supplémentaires, qui peuvent être utilisés pour les mitigeurs à double trou, pour les vidanges avec télécommande ou pour l'installation de distributeurs de savon. Les positions sont marquées sur les dessins par des trous en pointillés.
VIDANGE SPACE	Grâce à son bouchon en acier inoxydable, il donne un aspect minimal à la canalisation. Space a également une empreinte limitée et permet une utilisation optimale du compartiment sous l'évier.

DÉTAILS

Bord d'installation	A fleur | FTS | Sous-plan
Matériau	Acier inoxydable AISI 304

Finition	PVD
Coloration	Black
Textures	Fumé
Base	90 cm
Largeur	86 cm
Dimensions	860 x 520 mm
Mesure cuve	830 x 350 mm
Numéro cuves	1 cuve
Trou d'encastrement	Voir fiche technique
Trous mitigeur	2 trous en standard - 3ème trou sur demande
Équipement standard	Crochets de fixation, joint, vidange, trop-plein et siphon, Emballage en boîte
Égouttoir	Non
Vidange	Vidange à commande automatique SPACE (PUSH)

DESSINS TECHNIQUES

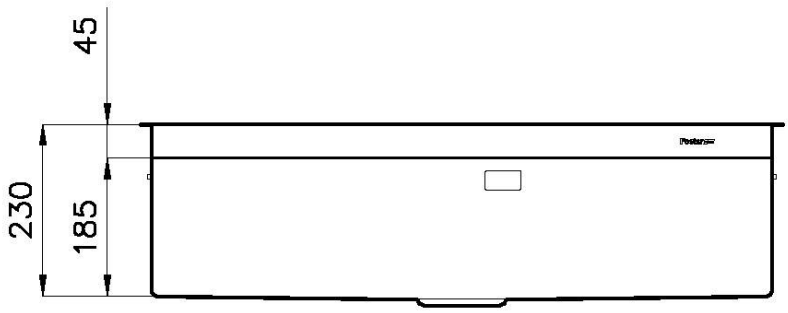
45
230
185

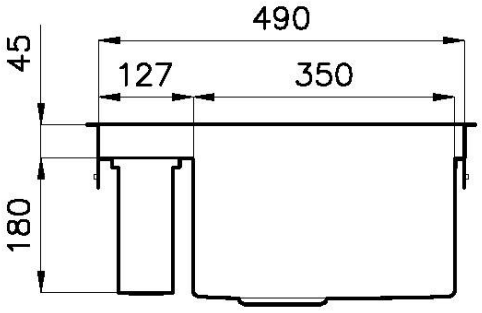
490
45
127
350
180

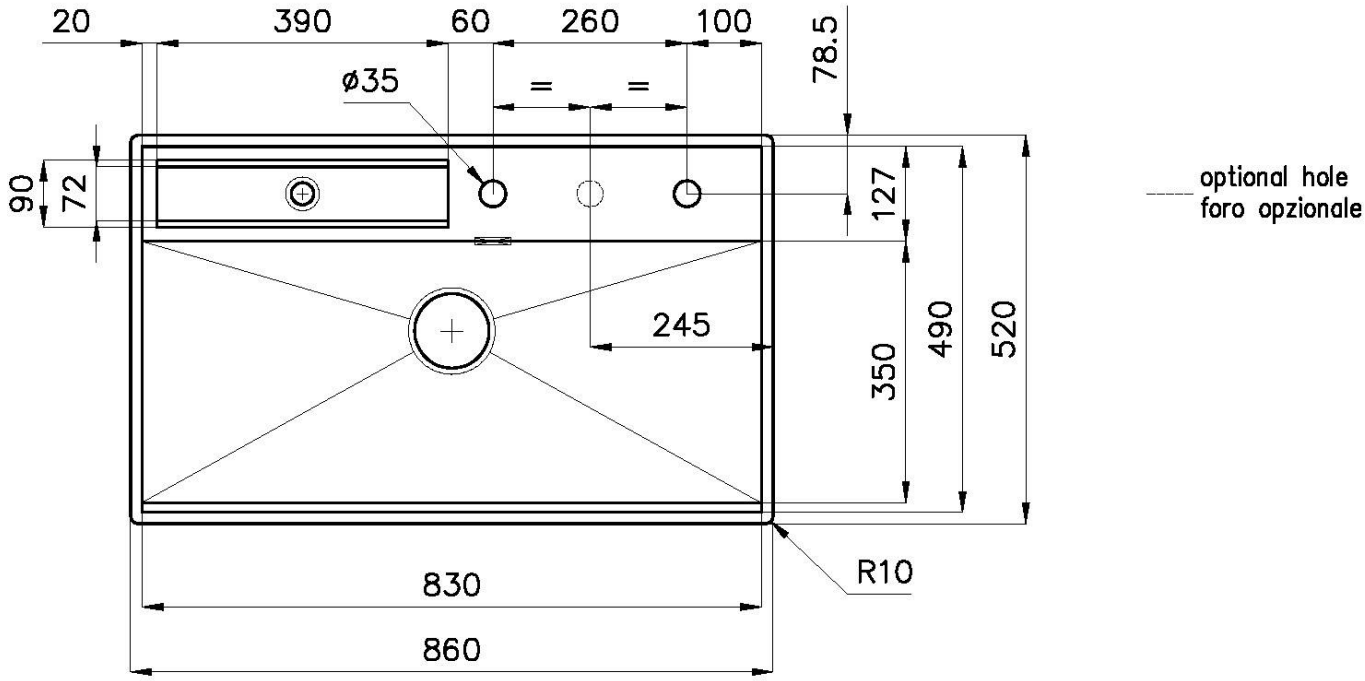
20
390
60
260
100
78.5
ø35
=
=
90
72
127
245
350
490
520
R10
830
860
optional hole
foro opzionale

Filotop

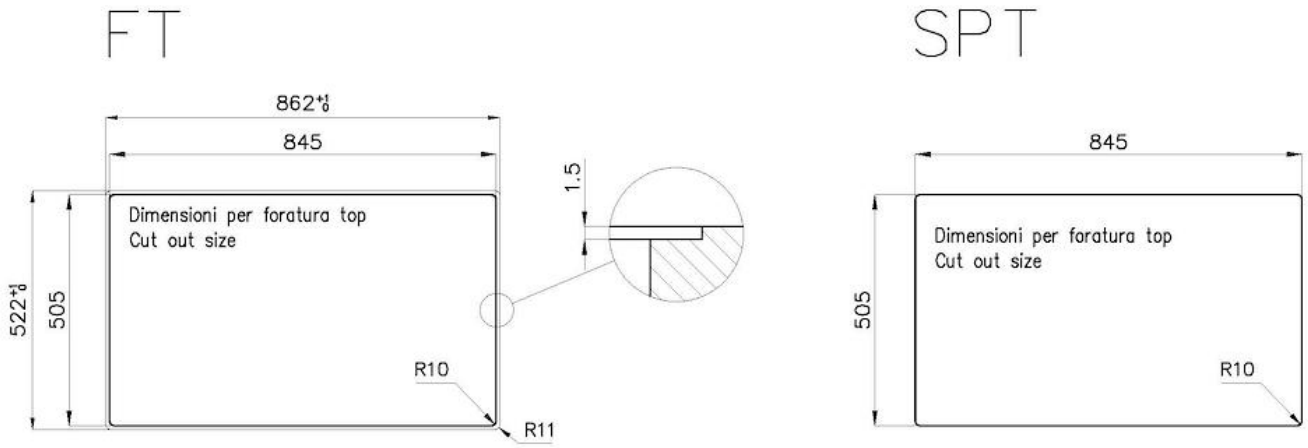

Sottotop

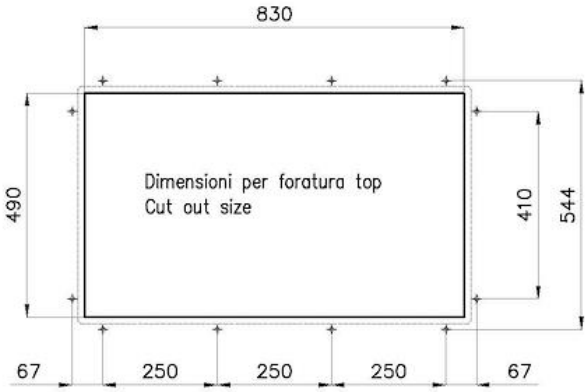

GALERIE

FOURNI

Grille Black
8100 618

Planche de découpe en bois Iroko
8643 117

Vidange automatique Space Push Gun Metal - PO
8407 120

ACCESSOIRES OPTIONNELS

Cuvette perforée en acier inoxydable
8151 004

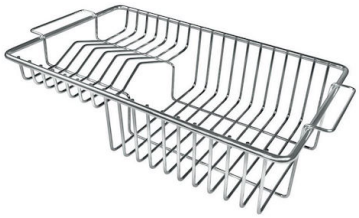

Grille porte-assiettes inox
8100 305

LES APPARIEMENTS RECOMMANDÉS

Mitigeur Skin Gun Metal
8424 856

Mitigeur Omega Plus Gun Metal
8498 856

Mitigeur Omega Plus Matt Black
8498 626

OP GUN METAL satiné
8499 106

Mitigeur Margot Gun Metal
8524 006

Dispenser Evo satiné Gun Metal
8520 156

Dispenser Evo Gun Metal
8520 856

DÉCHETS AUTOMATIQUES EN OPTION

Vidange automatique Gun metal - PG

8407 110