Évier Galante

A fleur | FTS | Sous-plan

Eviers

Code: 3780 000

CARACTÉRISTIQUES

CUVE PROFONDE	Des cuves qui atteignent une profondeur importante, plus de 20 cm, grâce à la technologie de production avancée, qui offrent une grande capacité et une grande commodité dans toutes les opérations de lavage.
PÉRIMÈTRE TROP COMPLET	Le trop plein est un dispositif de sécurité toujours présent sur les éviers Foster qui empêche l'eau de déborder de la cuve en cas d'oubli. La solution du vidange périmétrique améliore l'esthétique grâce à sa forme carrée et essentielle.
POSSIBILITÉ DE TROUS SUPPLÉMENTAIRES	L'évier peut être personnalisé avec l'exécution sur demande lors de la commande de trous supplémentaires, qui peuvent être utilisés pour les mitigeurs à double trou, pour les vidanges avec télécommande ou pour l'installation de distributeurs de savon. Les positions sont marquées sur les dessins par des trous en pointillés.
VIDANGE SPACE	Grâce à son bouchon en acier inoxydable, il donne un aspect minimal à la canalisation. Space a également une empreinte limitée et permet une utilisation optimale du compartiment sous l'évier.

DÉTAILS

Bord d'installation	A fleur | FTS | Sous-plan
Matériau	Acier inoxydable AISI 304

Textures	Satiné
Finition	Brossée Foster
Base	90 cm
Largeur	86 cm
Dimensions	860 x 520 mm
Mesure cuve	830 x 350 mm
Trou d'encastrement	Voir fiche technique
Équipement standard	Crochets de fixation, joint, vidange, trop-plein et siphon, Emballage en boîte
Trous mitigeur	2 trous en standard - 3ème trou sur demande
Égouttoir	Non
Numéro cuves	1 cuve
Vidange	Vidange à commande automatique SPACE (PUSH)

DESSINS TECHNIQUES

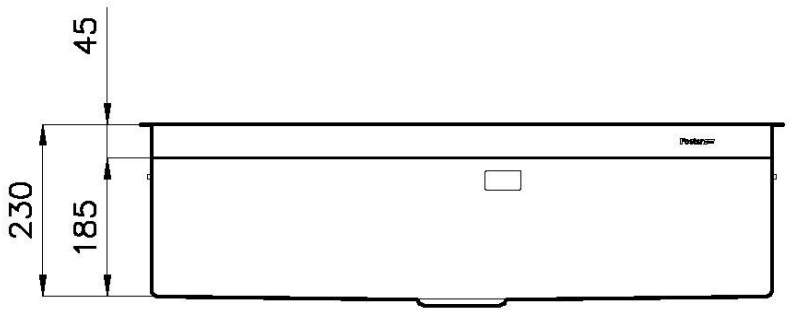
45
230
185

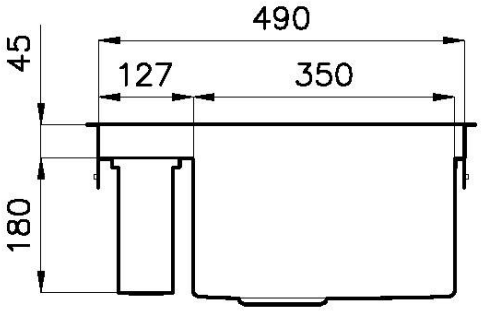
490
45
127
350
180

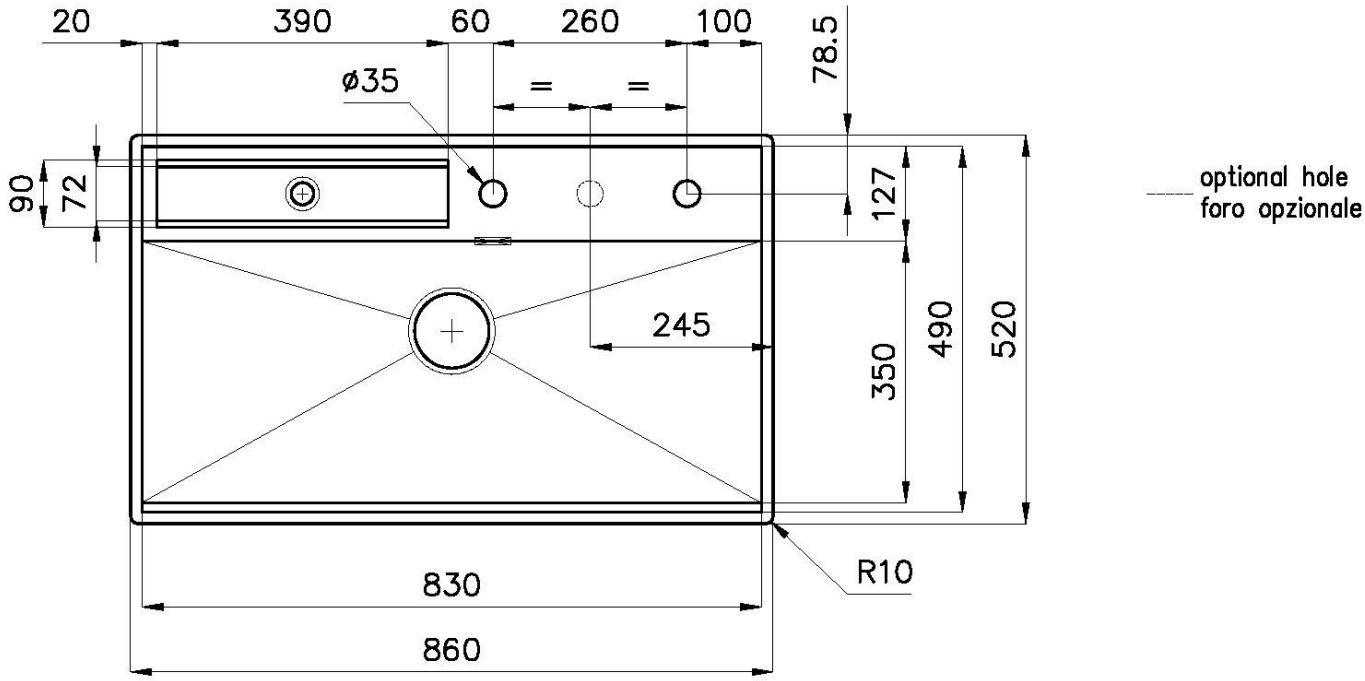
20
390
60
260
100
78.5
ø35
=
=
90
72
127
245
350
490
520
R10
830
860
optional hole
foro opzionale

3780 000
Accessories / Accessori

The "rails" system makes it possible to use a combination of numerous accessories. Grids, chopping boards, utensils' ranging system, bowls and containers of different dimensions can be alternated in the workspace with a simple gesture, and can easily be stacked, in order to be on hand at all times.

Il sistema di "corsie" rende possibile l'utilizzo combinato di innumerevoli accessori. Griglie, taglieri, portautensili, vaschette e contenitori di varie dimensioni si alternano nella zona di lavoro con un semplice gesto e possono essere impilati, sempre a portata di mano.

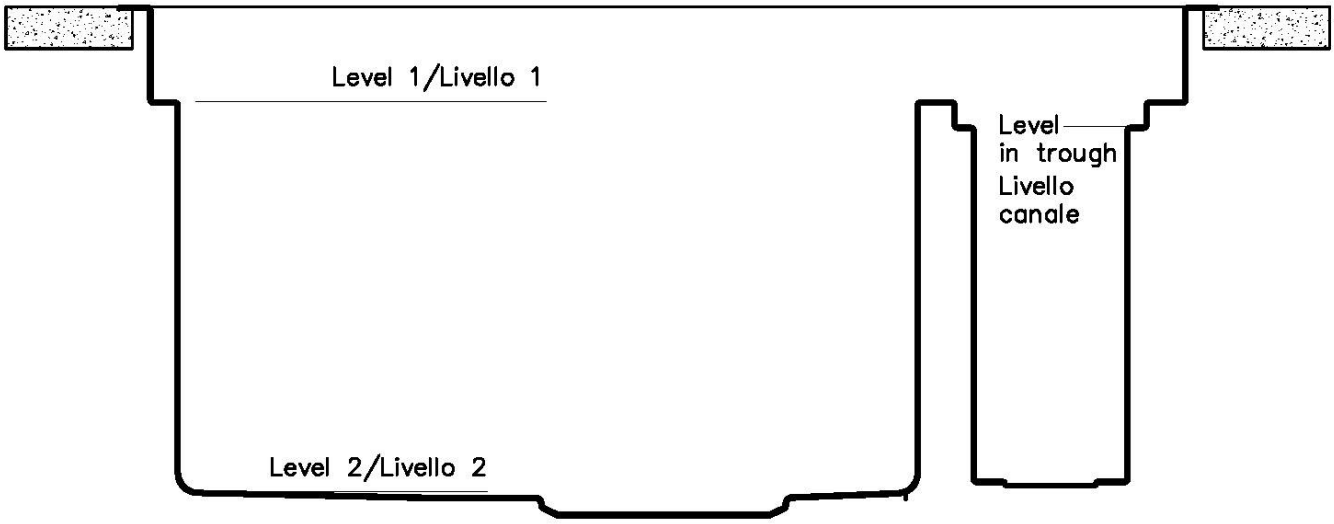

3780 000
Level 1/Livello 1

Compatible accessories/Accessori compatibili:

8100 618 (in dotazione/supplied with sink)
8643 117 (in dotazione/supplied with sink)
8100 305

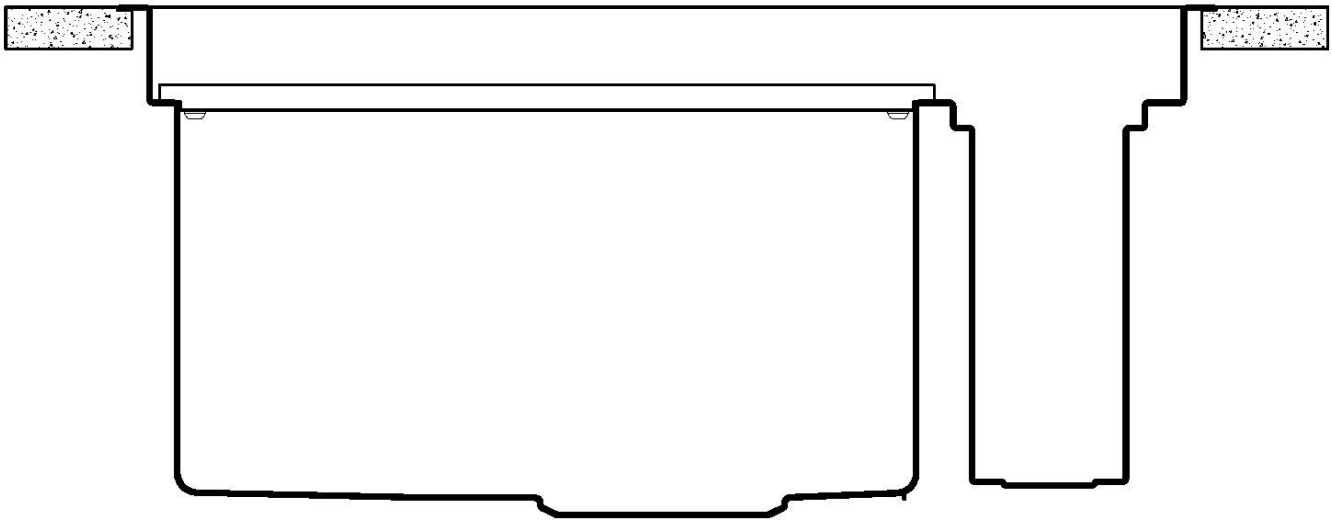

3780 000
Level 2/Livello 2

Compatible accessories/Accessori compatibili:

8100 618 (in dotazione/supplied with sink)

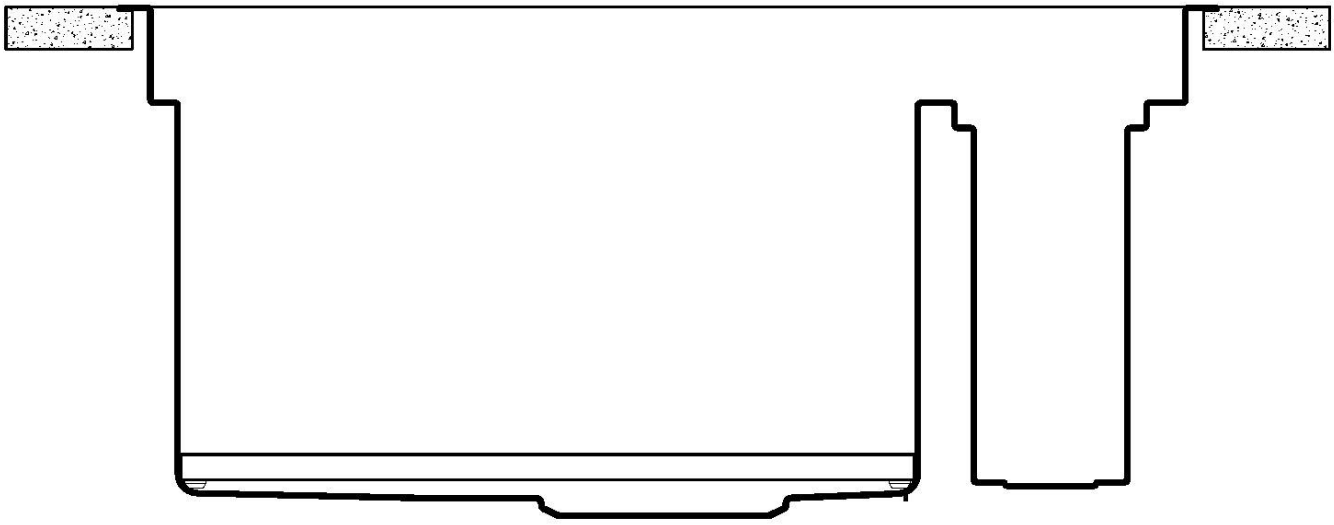

3780 000
Level "in trough"/Livello "canale"

Compatible accessories/Accessori compatibili:

8151 004

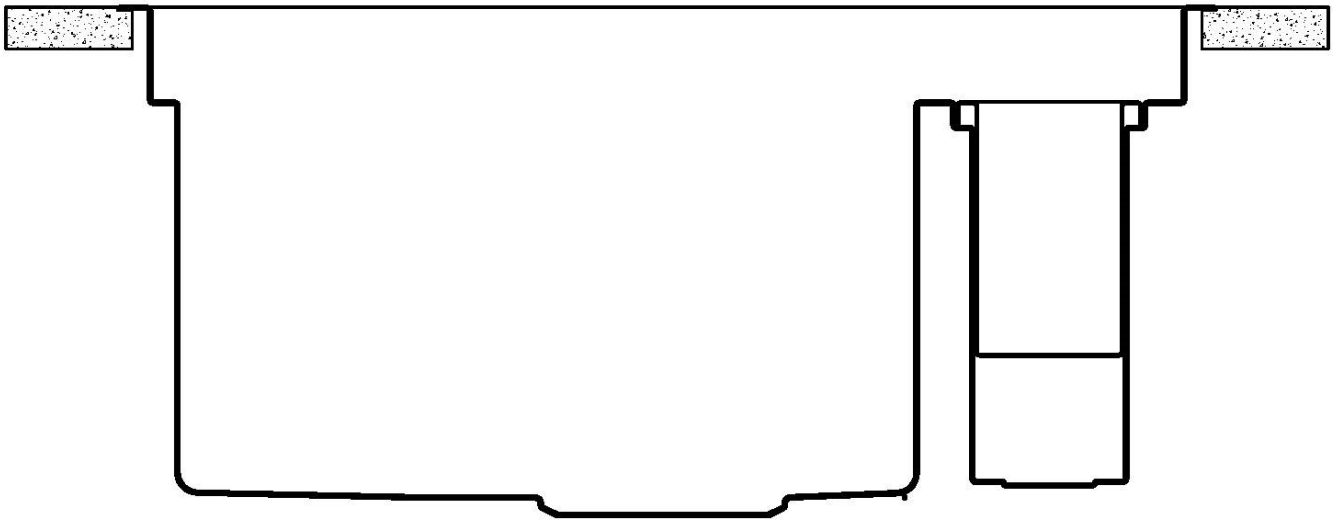

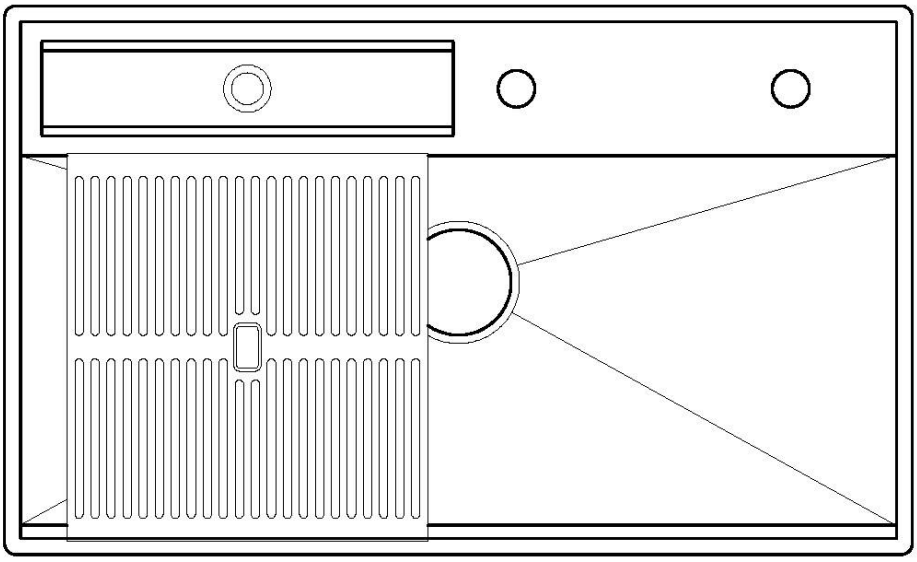

8100 618
POSIZIONATA A FILO VASCA / EDGE POSITIONING

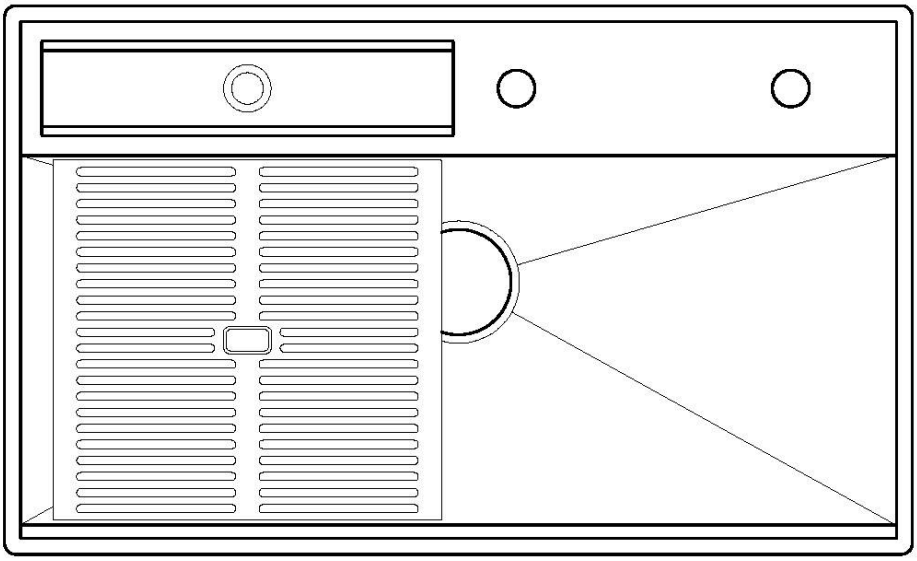

8100 618
POSIZIONATA SUL FONDO / BOTTOM POSITIONING

Filotop

FT

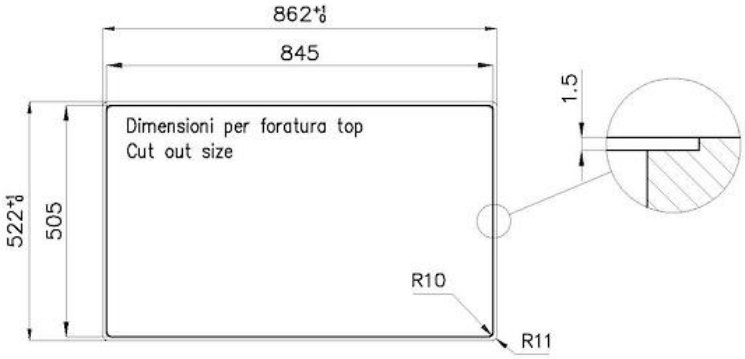

SPT

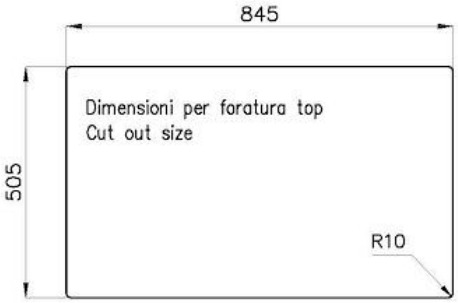

Sottotop

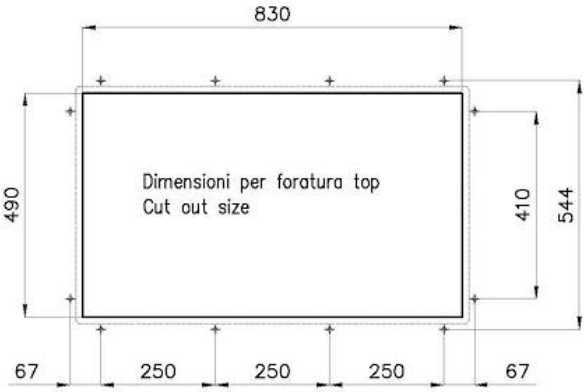

GALERIE

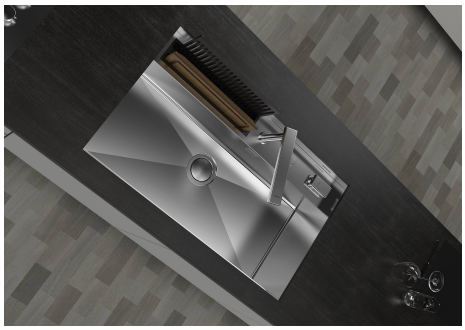

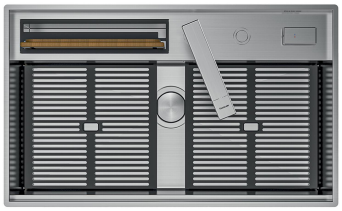

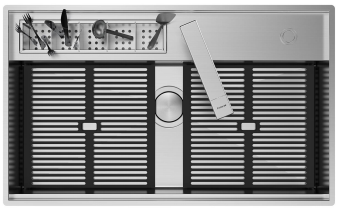

FOURNI

Planche de découpe en bois Iroko
8643 117

Grille Black
8100 618

Vidange automatique Space Push - PP
8407 116

ACCESSOIRES OPTIONNELS

Cuvette perforée en acier inoxydable
8151 004

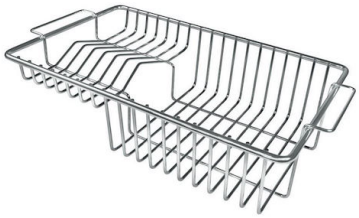

Grille porte-assiettes inox
8100 305

LES APPARIEMENTS RECOMMANDÉS

Mitigeur Arsenio
8471 000

Mitigeur Eclipse
8499 000

Mitigeur Flat
8478 001

Mitigeur Margot
8524 000

Mitigeur Margot satinè
8524 100

DÉCHETS AUTOMATIQUES EN OPTION

Vidange automatique - PM
8407 113

Vidange automatique Space - PA
8407 108

Vidange automatique Space - PE
8407 109

Vidange automatique Space Light - PL
8407 117