Évier Quadra EVO

Eviers

Code: 1255 850

CARACTÉRISTIQUES

CUVE CARRÉE - RAYON 0	Les cuves carrées de Foster ont des bords verticaux parfaitement carrés.
CUVE PROFONDE	Des cuves qui atteignent une profondeur importante, plus de 20 cm, grâce à la technologie de production avancée, qui offrent une grande capacité et une grande commodité dans toutes les opérations de lavage.
ÉVIERS PROFONDS	Acier de 1 mm d'épaisseur. Une épaisseur importante qui garantit une résistance maximale pour les éviers qui ne connaissent pas les signes du temps.
FOND MOULÉ	
PÉRIMÈTRE TROP COMPLET	Le trop plein est un dispositif de sécurité toujours présent sur les éviers Foster qui empêche l'eau de déborder de la cuve en cas d'oubli. La solution du vidange périmétrique améliore l'esthétique grâce à sa forme carrée et essentielle.
VIDANGE 3,5" BASKET	La vidange est équipé d'une grande bonde de 3,5", avec un bouchon à panier pratique qui empêche les parties solides de s'écouler dans le drain.

DÉTAILS

Bord d'installation	Sous-plan

Matériau	Acier inoxydable AISI 304
Finition	Brossée Foster
Textures	Satiné
Base	80 cm
Dimensions	570 x 470 mm
Mesure cuve	530 x 430 mm
Largeur	57 cm
Trou d'encastrement	Voir fiche technique
Numéro cuves	1 cuve
Trous mitigeur	Pas de trous en standard
Égouttoir	Non
Vidange	Vidange de 3,5
Équipement standard	Crochets de fixation, vidange, trop-plein et siphon, Emballage en boîte
Notes:	Possibilité de fournir des géométries CAO 3D sur demande pour créer des grilles dans le même matériau que le plateau

INCLU

1 x Grille Black 8100 615

DESSINS TECHNIQUES

1255/85-

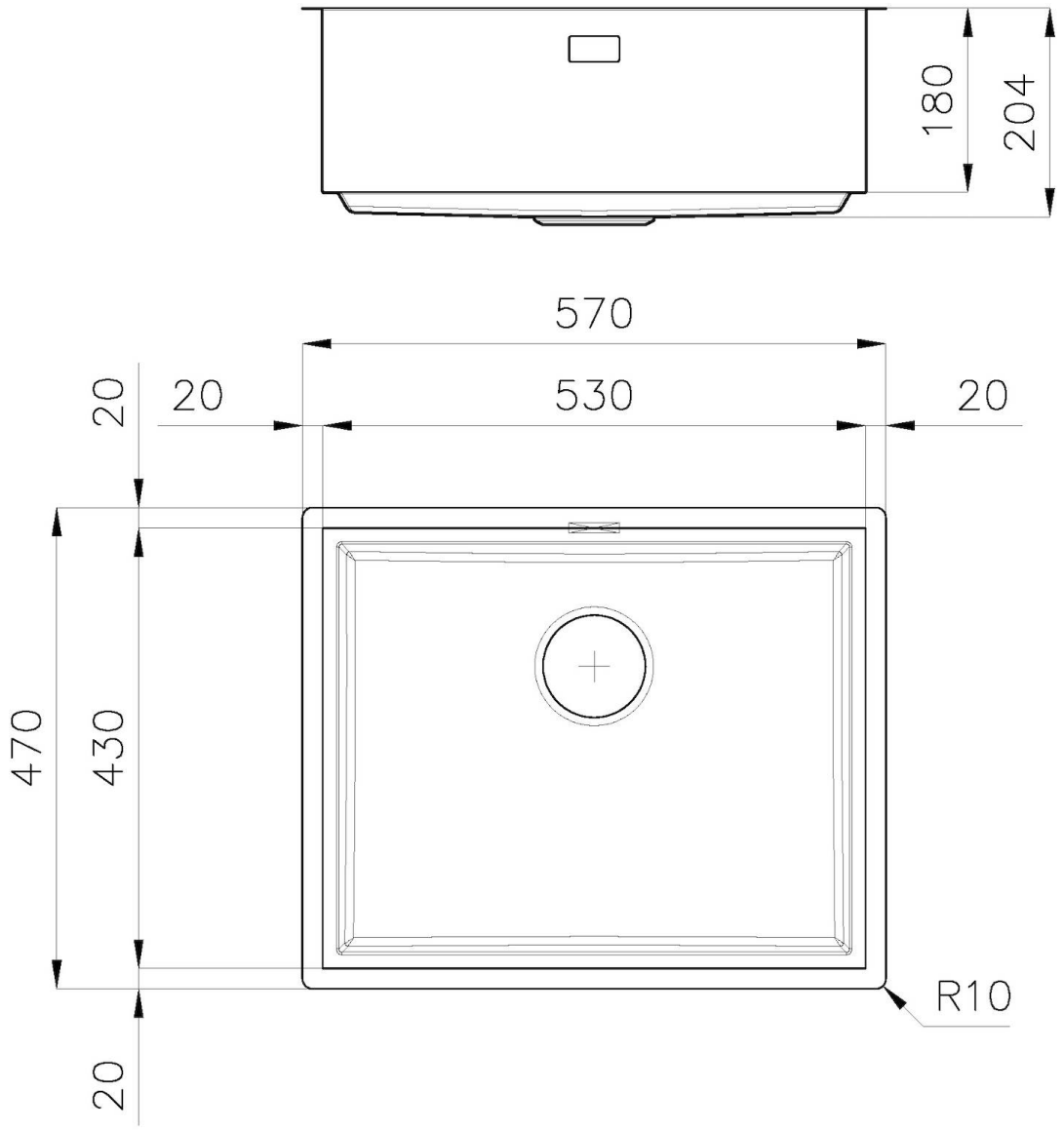

QUADRA EVO
Livelli accessori / Level accessories
SOTTOTOP / UNDERMOUNT

LEVEL 1:

8100 615
8100 614
8100 037
8100 620
8100 621
8100 622
8100 628
8642 000

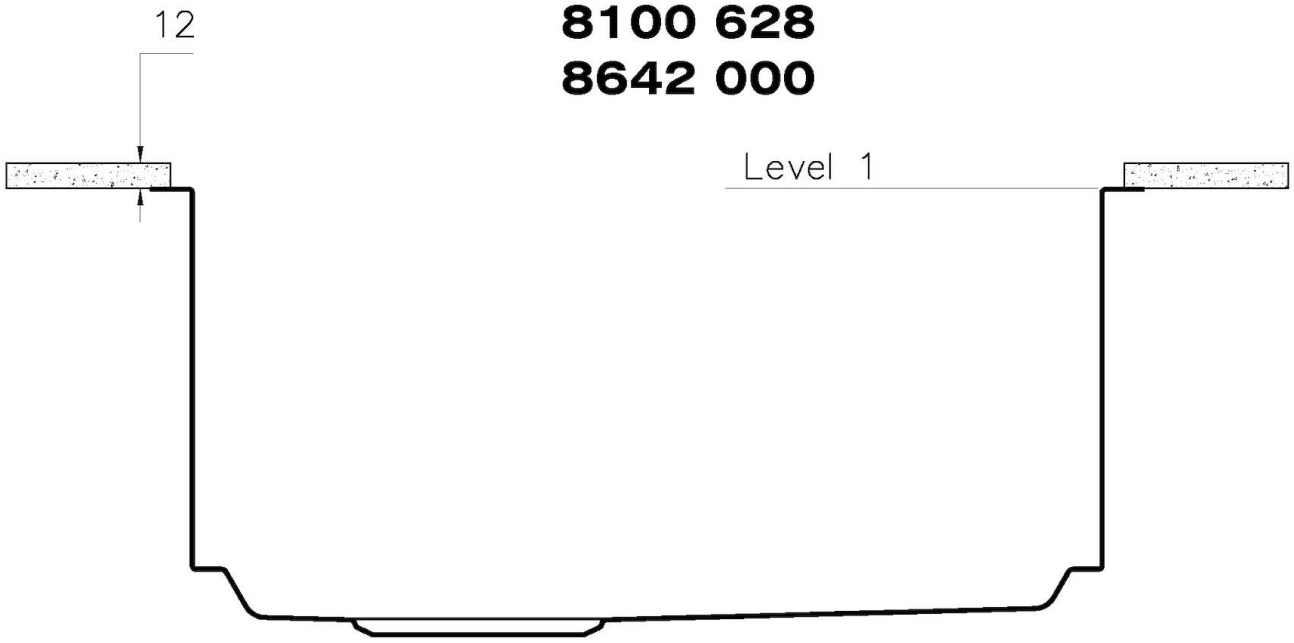

QUADRA EVO
Livelli accessori / Level accessories
SOTTOTOP / UNDERMOUNT

LEVEL 2:

8100 615

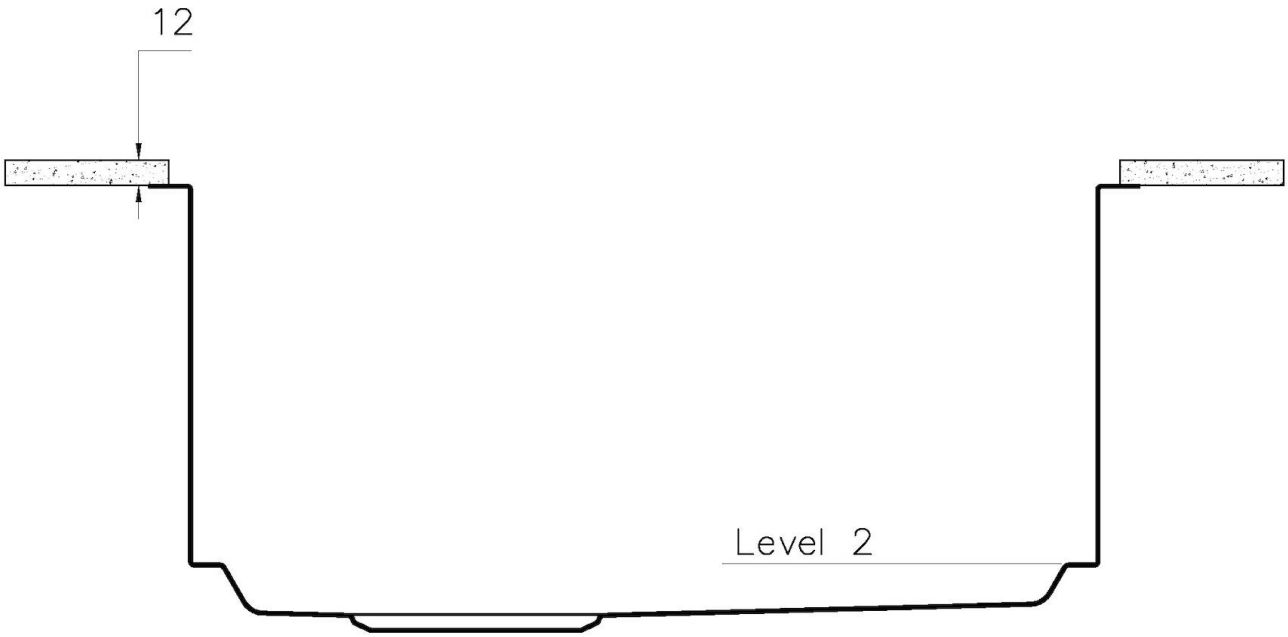

1255/85-

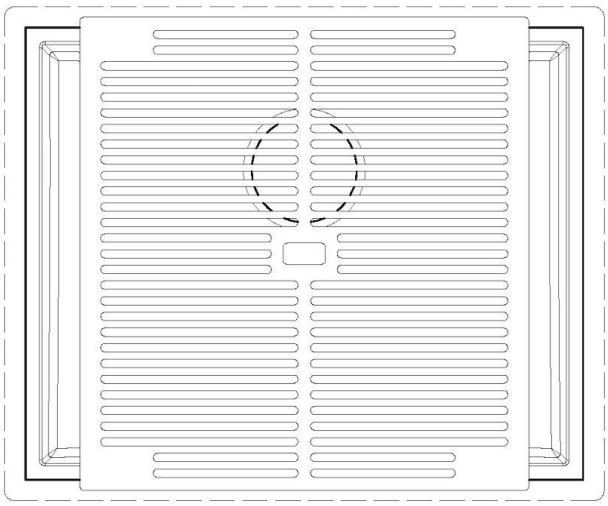

GRIGLIA POSIZIONATA A FILO VASCA / GRID EDGE POSITIONING

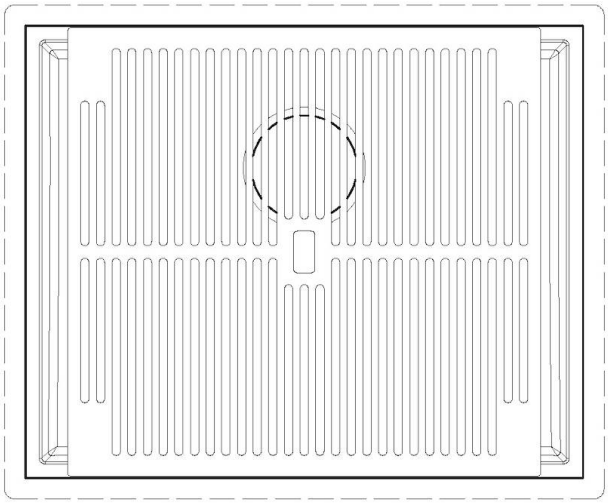

GRIGLIA POSIZIONATA SUL FONDO / GRID BOTTOP POSITIONING

Sottotop/Undermount

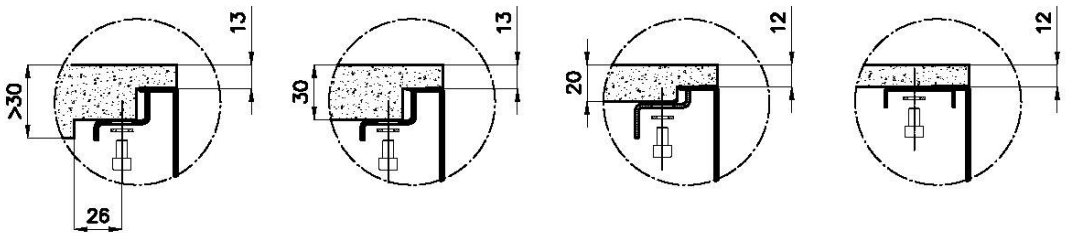

B–B:
Dettaglio installazione e sistema di fissaggio
Installation detail and fixing system

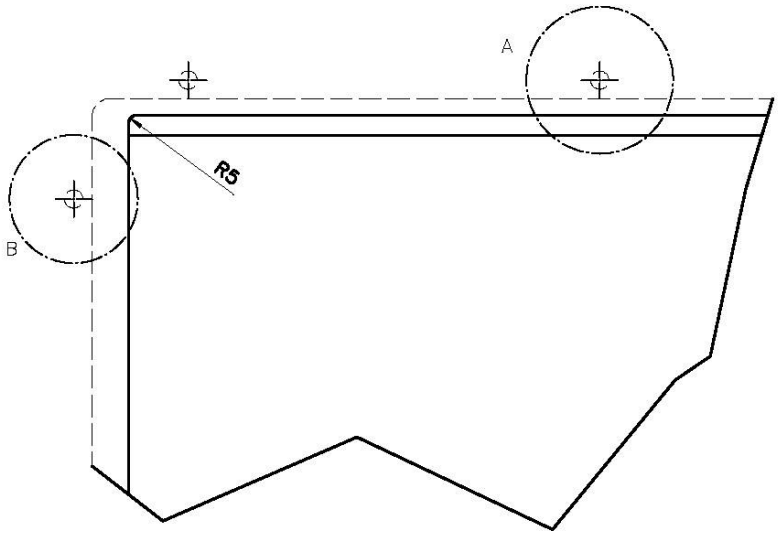

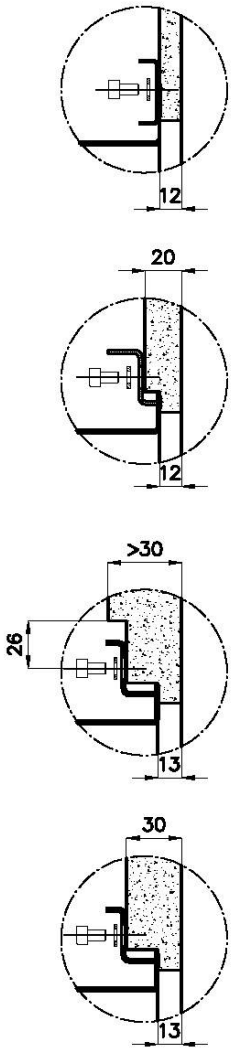

A–A:
Dettaglio installazione positive reveal e sistema di fissaggio
Installation detail with positive reveal and fixing system

1255/85-

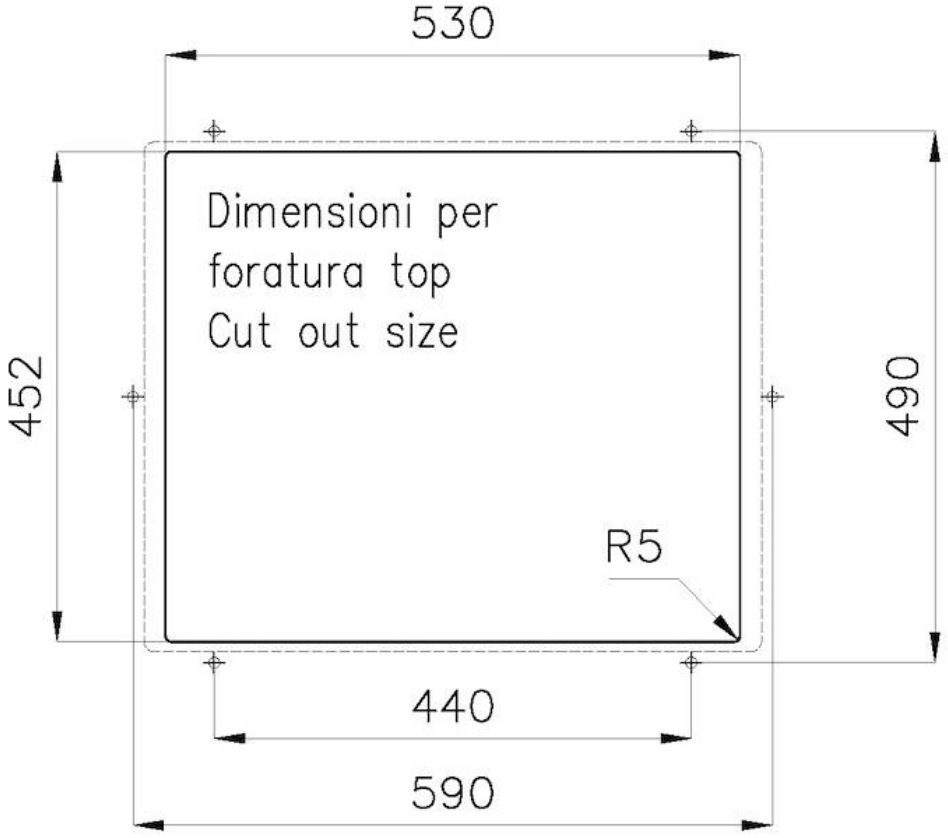
530
Dimensioni per
foratura top
Cut out size
452
490
R5
440
590

GALERIE

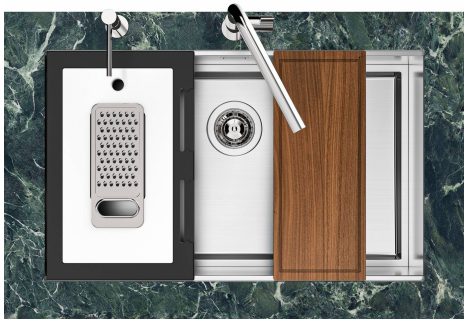
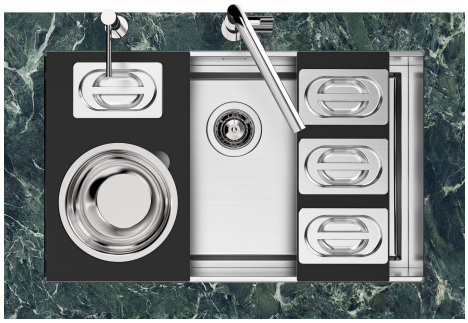
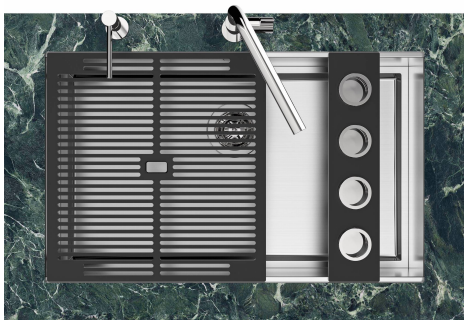
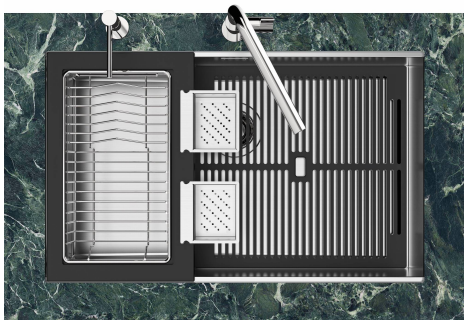
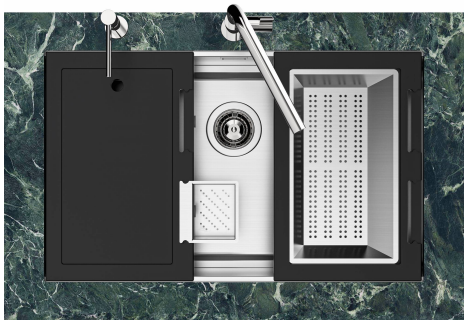

FOURNI

Grille Black
8100 615

ACCESSOIRES OPTIONNELS

Cuvette blanche
8153 100

Cuvette perforée en acier inoxydable
8151 000

Cuvette perforée en acier inoxydable
8151 001

Cuvette perforée en acier inoxydable PVD Copper
8151 008

Cuvette perforée en acier inoxydable PVD Gold
8151 009

Cuvette perforée en acier inoxydable PVD Gun Metal
8151 006

Ensemble de 3 bols
8100 622

Ensemble de 3 porte-bouteilles
8100 621

Ensemble de 4 porte-épices
8100 620

Kit Black
8100 037

Kit multi-bol
8100 628

Kit râpes avec anneau de support et cuvette
8159 101

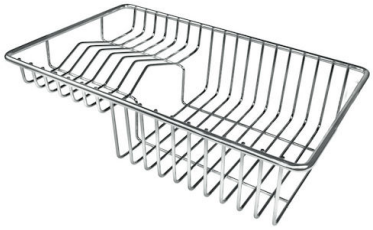

Panier à vaisselle inox
8100 303
* uniquement en combinaison avec l'accessoire 8100 037

Passoire en acier inoxydableù
8151 010

Planche de découpe en noyer
8642 000

Porte-couteaux
8100 030
* uniquement en combinaison avec l'accessoire 8100 621

DÉCHETS AUTOMATIQUES EN OPTION

Vidange automatique - PM
8407 113

Vidange automatique Space Light - PL
8407 117

Vidange automatique Space Push - PP
8407 116

Vidange automatique Space - PA
8407 108