Évier Quadra EVO Gun Metal

Eviers

Code: 1254 056

CARACTÉRISTIQUES

CUVE CARRÉE - RAYON 0	Les cuves carrées de Foster ont des bords verticaux parfaitement carrés.
CUVE PROFONDE	Des cuves qui atteignent une profondeur importante, plus de 20 cm, grâce à la technologie de production avancée, qui offrent une grande capacité et une grande commodité dans toutes les opérations de lavage.
ÉVIERS PROFONDS	Acier de 1 mm d'épaisseur. Une épaisseur importante qui garantit une résistance maximale pour les éviers qui ne connaissent pas les signes du temps.
FOND MOULÉ	
PÉRIMÈTRE TROP COMPLET	Le trop plein est un dispositif de sécurité toujours présent sur les éviers Foster qui empêche l'eau de déborder de la cuve en cas d'oubli. La solution du vidange périmétrique améliore l'esthétique grâce à sa forme carrée et essentielle.
VIDANGE 3,5" BASKET	La vidange est équipé d'une grande bonde de 3,5", avec un bouchon à panier pratique qui empêche les parties solides de s'écouler dans le drain.

DÉTAILS

Bord d'installation	A fleur | FTS

Coloration	Gun Metal
Finition	Brossée Foster
Finition	PVD
Matériau	Acier inoxydable AISI 304
Textures	Satiné
Base	60 cm
Dimensions	470 x 470 mm
Équipement standard	Crochets de fixation, joint, vidange, trop-plein et siphon, Emballage en boîte
Trous mitigeur	Pas de trous en standard
Trou d'encastrement	Voir fiche technique
Égouttoir	Non
Largeur	47 cm
Mesure cuve	430 x 430 mm
Numéro cuves	1 cuve
Vidange	Vidange de 3,5

INCLU

1 x Grille Black 8100 615

DESSINS TECHNIQUES

1254/05-

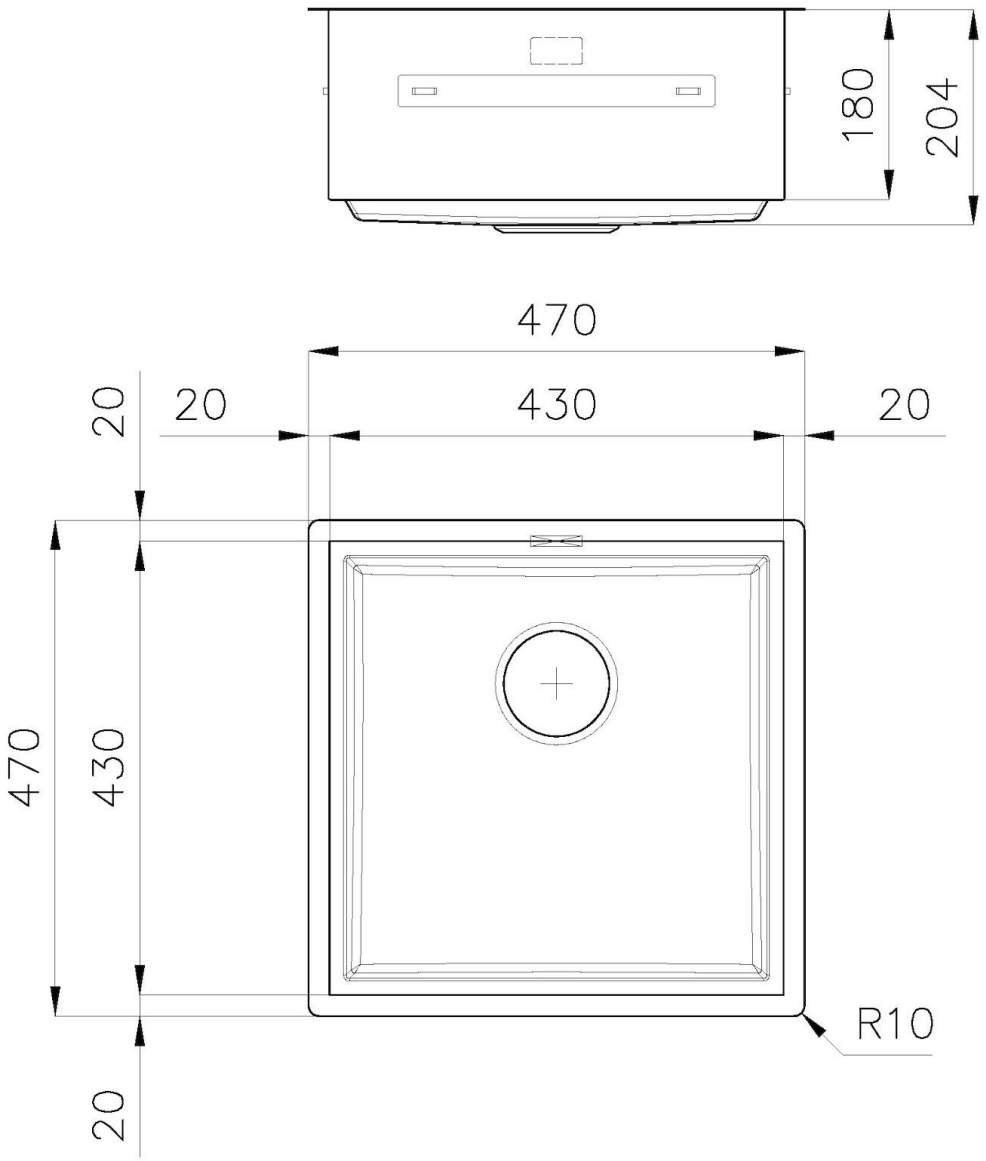

QUADRA EVO
Optional accessories / Accessori opzionali
FILOTOP / FLUSHMOUNT

LEVEL 1:

8100 615
8100 614
8100 037

QUADRA EVO
Optional accessories / Accessori opzionali
FILOTOP / FLUSHMOUNT

LEVEL 2:

8100 615

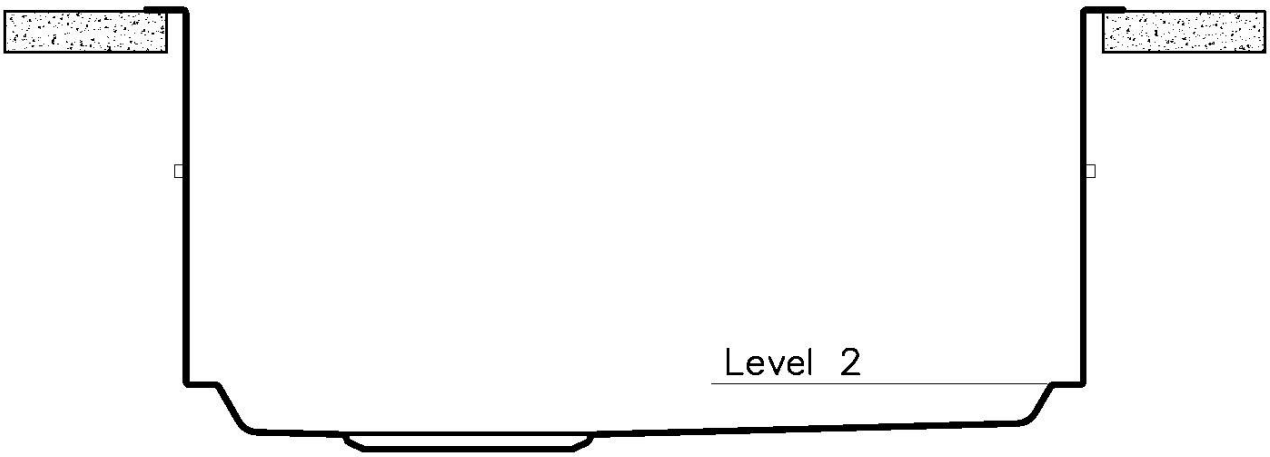

1254/05-

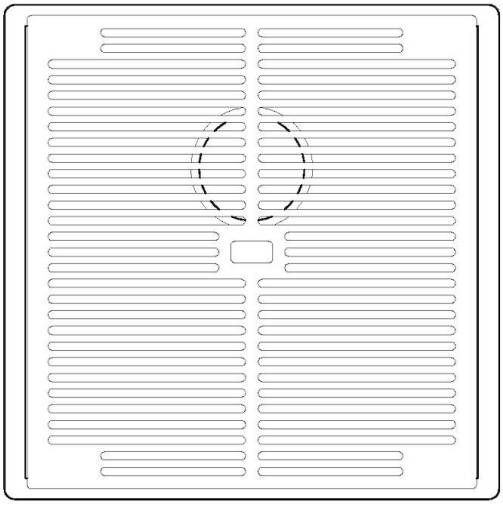

GRIGLIA POSIZIONATA A FILO VASCA / GRID EDGE POSITIONING

1254/05-

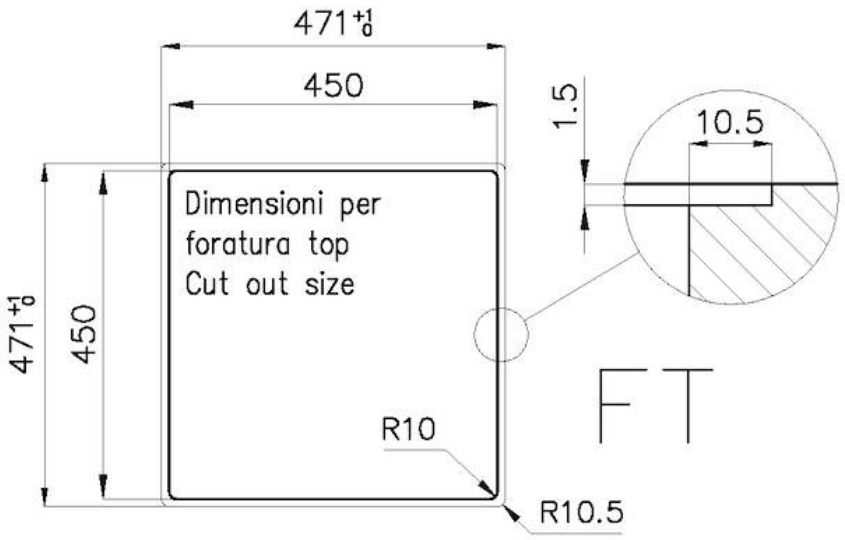

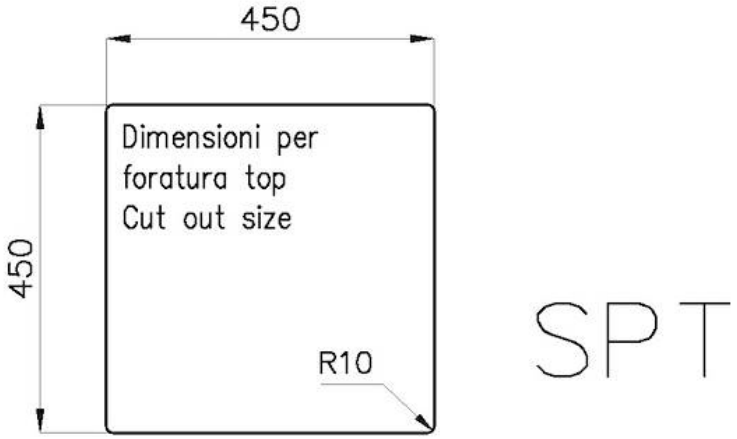

intaglio per il troppo-pieno
solo con top > 10 mm

recess for housing the over-flow
only for top > 10 mm

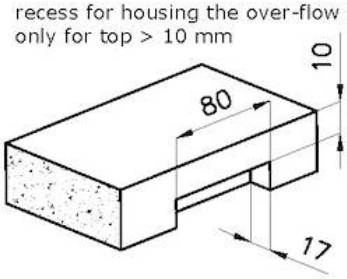

GALERIE

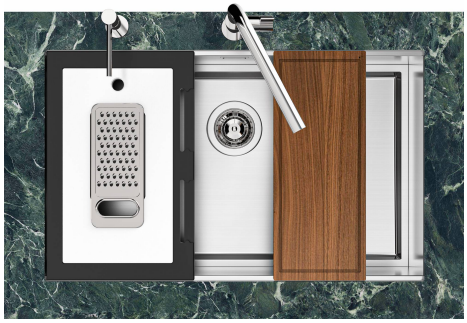
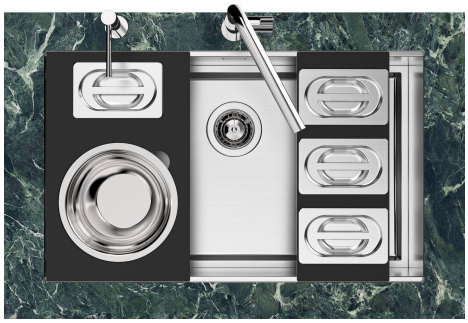
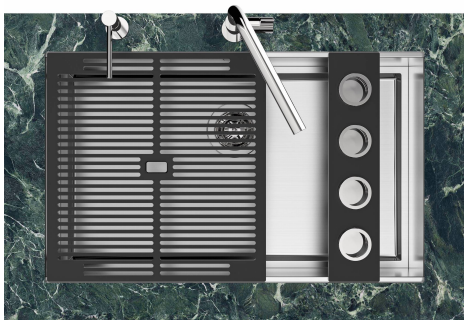
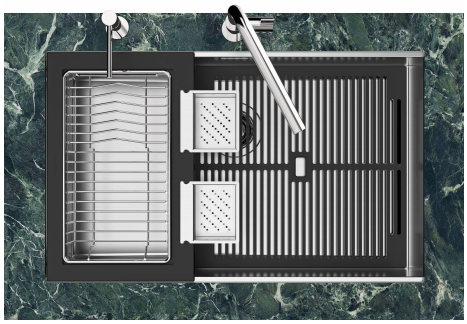
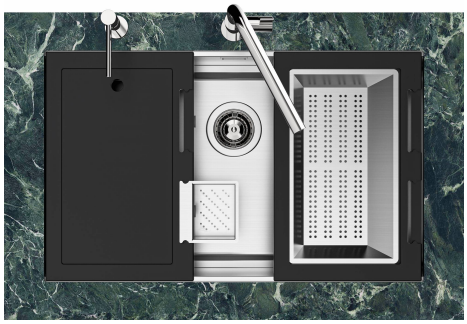

FOURNI

Grille Black
8100 615

ACCESSOIRES OPTIONNELS

Cuvette blanche
8153 100

Cuvette perforée en acier inoxydable
8151 000
* uniquement en combinaison avec l'accessoire 8100 037

Cuvette perforée en acier inoxydable
8151 001

Cuvette perforée en acier inoxydable PVD Copper
8151 008
* uniquement en combinaison avec l'accessoire 8100 037

Cuvette perforée en acier inoxydable PVD Gold
8151 009
* uniquement en combinaison avec l'accessoire 8100 037

Cuvette perforée en acier inoxydable PVD Gun Metal
8151 006
* uniquement en combinaison avec l'accessoire 8100 037

Kit Black
8100 037

Kit râpes avec anneau de support et cuvette
8159 101
* uniquement en combinaison avec l'accessoire 8100 037

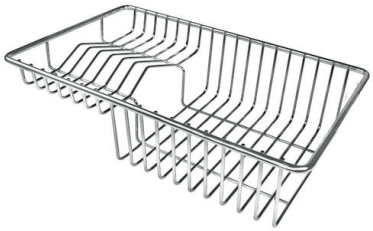

Panier à vaisselle inox
8100 303
* uniquement en combinaison avec l'accessoire 8100 037

Passoire en acier inoxydableù
8151 010

DÉCHETS AUTOMATIQUES EN OPTION

Vidange automatique Gun metal - PG
8407 110

Vidange automatique Space Push Gun Metal - PO
8407 120