Fregadero Galante Black Fumè

Enrasado | FTS | Bajo la encimera

fregaderos

Código: 3780 013

CARACTERÍSTICAS

CUBETA PROFUNDA	Fregaderos que alcanzan una profundidad importante, más de 20 cm, gracias a la tecnología de producción avanzada, que ofrecen gran capacidad y practicidad en todas las operaciones de lavado.
DESAGÜE SPACE	Gracias al tapón en acero inoxidable da al desagüe un aspecto minimalista. Space también tiene un espacio limitado y permite un óptimo utilizo del compartimiento inferior del fregadero.
POSIBILIDAD DE AGUJEROS ADICIONALES	El fregadero se puede personalizar con la ejecución de orificios adicionales, especificados en fase de pedido, utilizables para monomandos de doble orificio, para desagües con mando a distancia o para la instalación de dispensadores para el jabón. Las posiciones se indican en los diseños con orificios por una línea discontinua.
REBOSADERO PERIMETRAL	El rebosadero es una seguridad siempre presente en los fregaderos Foster que impide el desbordamiento del agua de la cubeta en caso de olvido. La solución del desagüe perimetral mejora la estética gracias a la forma cuadrada y esencial.

DETALLES

Borde Instalación	Enrasado | FTS | Bajo la encimera
Material	Acero inoxidable AISI 304

Acabado	PVD
Colorante	Black
Texture	Fumé
Base	90 cm
Anchura	86 cm
Dimensiones	860 x 520 mm
Medida de la cubeta	830 x 350 mm
Número de cubetas	1 cubeta
Hueco de encastre	Ver hoja de datos técnicos
Orificios Monomando	2 orificios de serie - 3° orificio bajo petición
Dotaciones estándar	Soportes de fijación, junta, desagüe, rebosadero y sifón, Caja de embalaje
Escurridor	No
Desagüe	Desagüe con mando automático SPACE (PUSH)

DIBUJOS TÉCNICOS

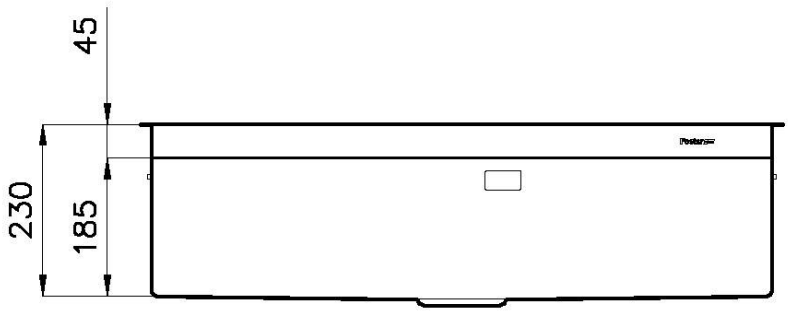
45
230
185

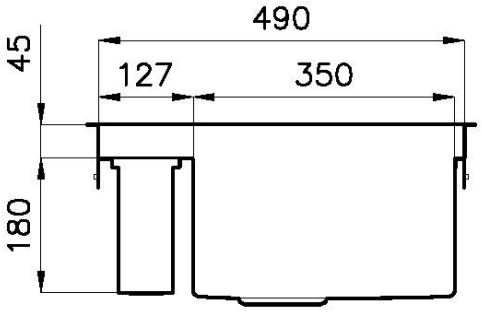
490
45
127
350
180

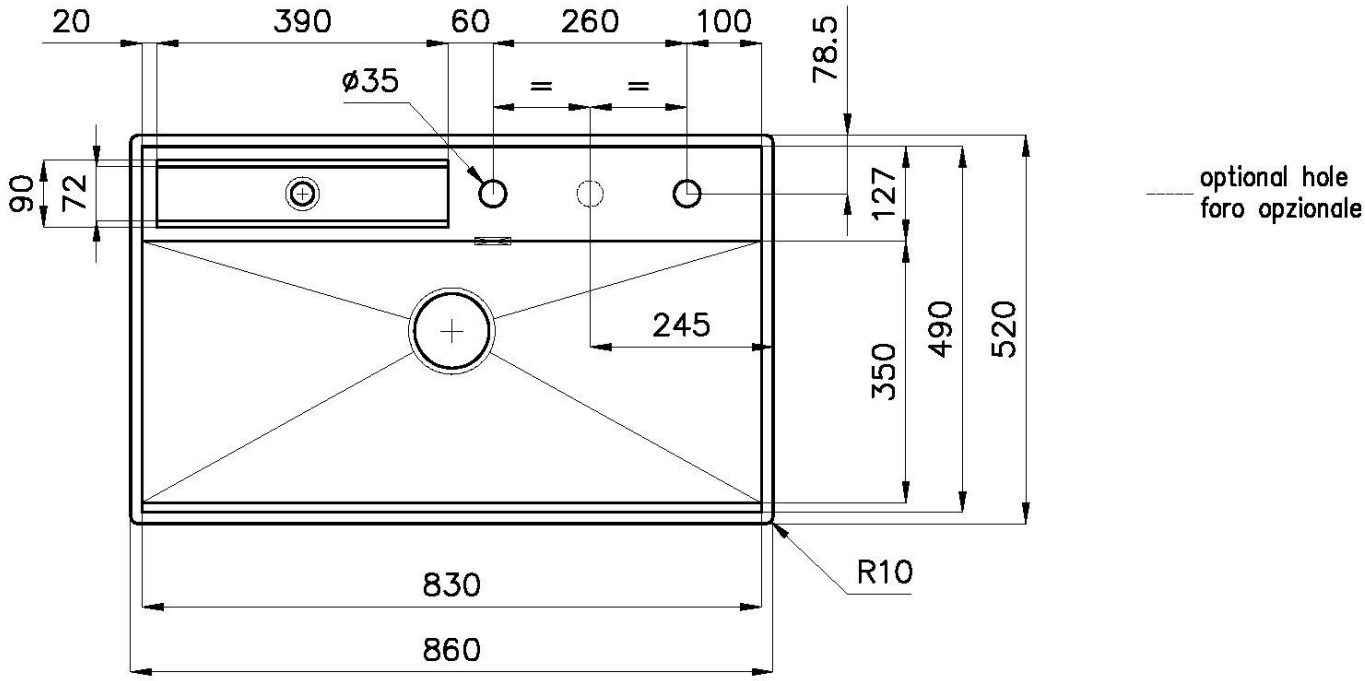
20
390
60
260
100
78.5
ø35
=
=
90
72
127
245
350
490
520
R10
830
860
optional hole
foro opzionale

Filotop

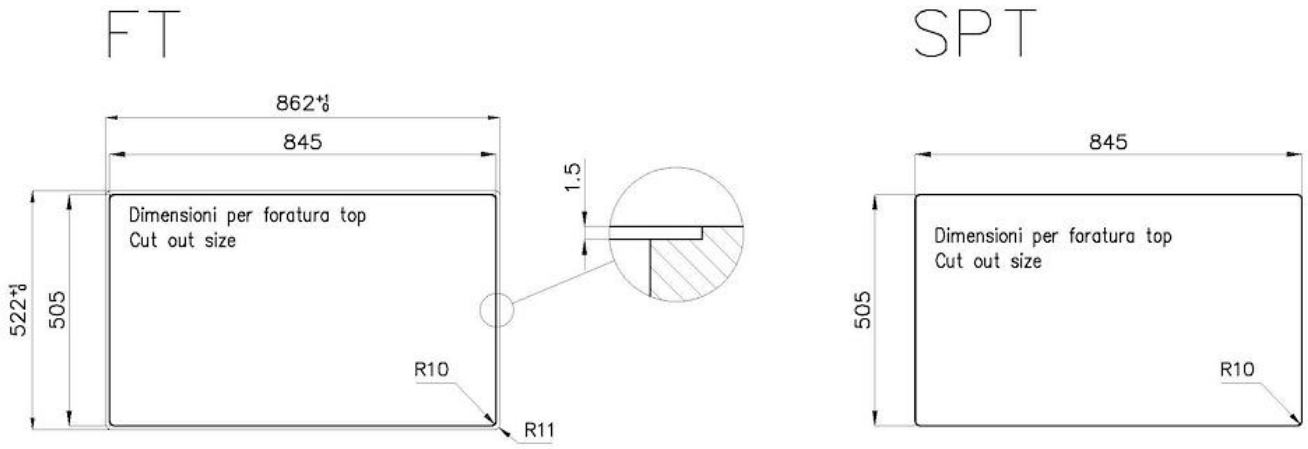

Sottotop

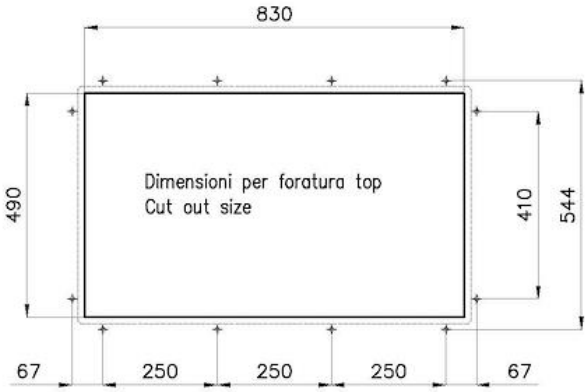

GALERÍA

EL PAQUETE INCLUYE

Rejilla Black
8100 618

Tabla de corte de madera Iroko
8643 117

Desagüe automático Space Push Gun Metal - PO
8407 120

ACCESORIOS OPCIONALES

Bandeja perforada inox
8151 004

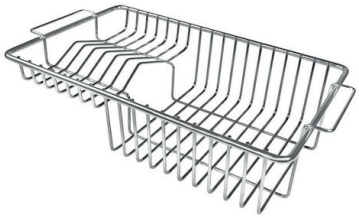

Rejilla portaplatos inox
8100 305

MARIDAJE RECOMENDADO

Monomando Skin Gun Metal
8424 856

Monomando Omega Plus Gun Metal
8498 856

Monomando Omega Plus Matt Black
8498 626

OP GUN METAL satinado
8499 106

Monomando Margot Gun Metal
8524 006

Dispensador Evo satinado Gun Metal
8520 156

Dispensador Evo Gun Metal
8520 856

RESIDUOS AUTOMÁTICOS OPCIONALES

Desagüe automático Gun metal - PG

8407 110