Fregadero Galante

Enrasado | FTS | Bajo la encimera

fregaderos

Código: 3780 000

CARACTERÍSTICAS

CUBETA PROFUNDA	Fregaderos que alcanzan una profundidad importante, más de 20 cm, gracias a la tecnología de producción avanzada, que ofrecen gran capacidad y practicidad en todas las operaciones de lavado.
DESAGÜE SPACE	Gracias al tapón en acero inoxidable da al desagüe un aspecto minimalista. Space también tiene un espacio limitado y permite un óptimo utilizo del compartimiento inferior del fregadero.
POSIBILIDAD DE AGUJEROS ADICIONALES	El fregadero se puede personalizar con la ejecución de orificios adicionales, especificados en fase de pedido, utilizables para monomandos de doble orificio, para desagües con mando a distancia o para la instalación de dispensadores para el jabón. Las posiciones se indican en los diseños con orificios por una línea discontinua.
REBOSADERO PERIMETRAL	El rebosadero es una seguridad siempre presente en los fregaderos Foster que impide el desbordamiento del agua de la cubeta en caso de olvido. La solución del desagüe perimetral mejora la estética gracias a la forma cuadrada y esencial.

DETALLES

Borde Instalación	Enrasado | FTS | Bajo la encimera
Material	Acero inoxidable AISI 304

Texture	Cepillado en la línea
Acabado	Foster cepillado
Base	90 cm
Anchura	86 cm
Dimensiones	860 x 520 mm
Medida de la cubeta	830 x 350 mm
Hueco de encastre	Ver hoja de datos técnicos
Dotaciones estándar	Soportes de fijación, junta, desagüe, rebosadero y sifón, Caja de embalaje
Orificios Monomando	2 orificios de serie - 3° orificio bajo petición
Escurridor	No
Número de cubetas	1 cubeta
Desagüe	Desagüe con mando automático SPACE (PUSH)

DIBUJOS TÉCNICOS

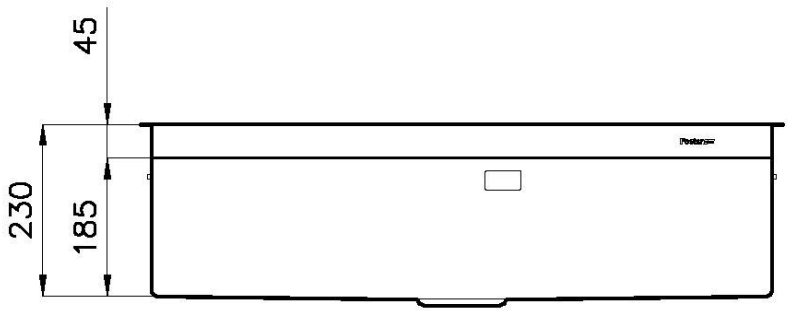
45
230
185

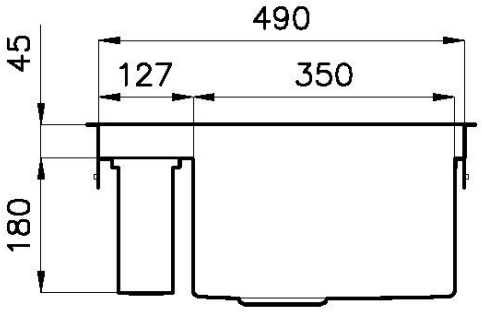
490
45
127
350
180

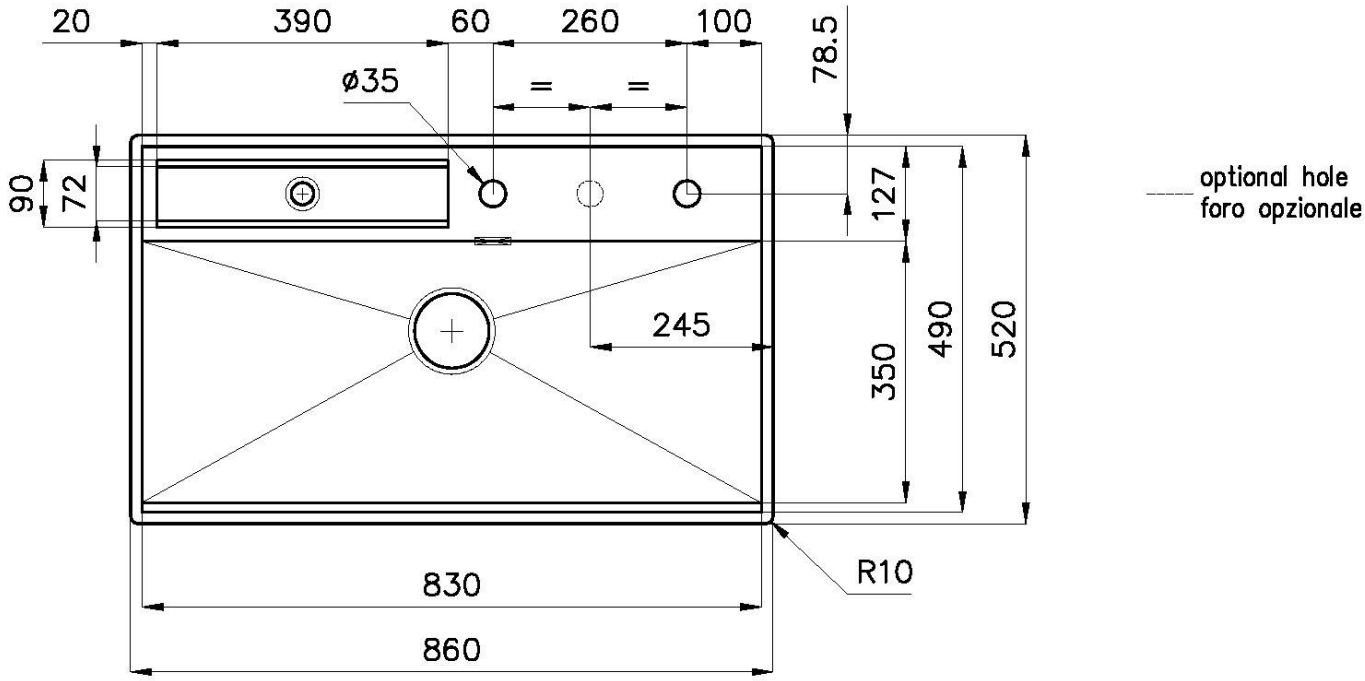
20
390
60
260
100
78.5
ø35
=
=
90
72
127
245
350
490
520
R10
830
860
optional hole
foro opzionale

3780 000
Accessories / Accessori

The "rails" system makes it possible to use a combination of numerous accessories. Grids, chopping boards, utensils' ranging system, bowls and containers of different dimensions can be alternated in the workspace with a simple gesture, and can easily be stacked, in order to be on hand at all times.

Il sistema di "corsie" rende possibile l'utilizzo combinato di innumerevoli accessori. Griglie, taglieri, portautensili, vaschette e contenitori di varie dimensioni si alternano nella zona di lavoro con un semplice gesto e possono essere impilati, sempre a portata di mano.

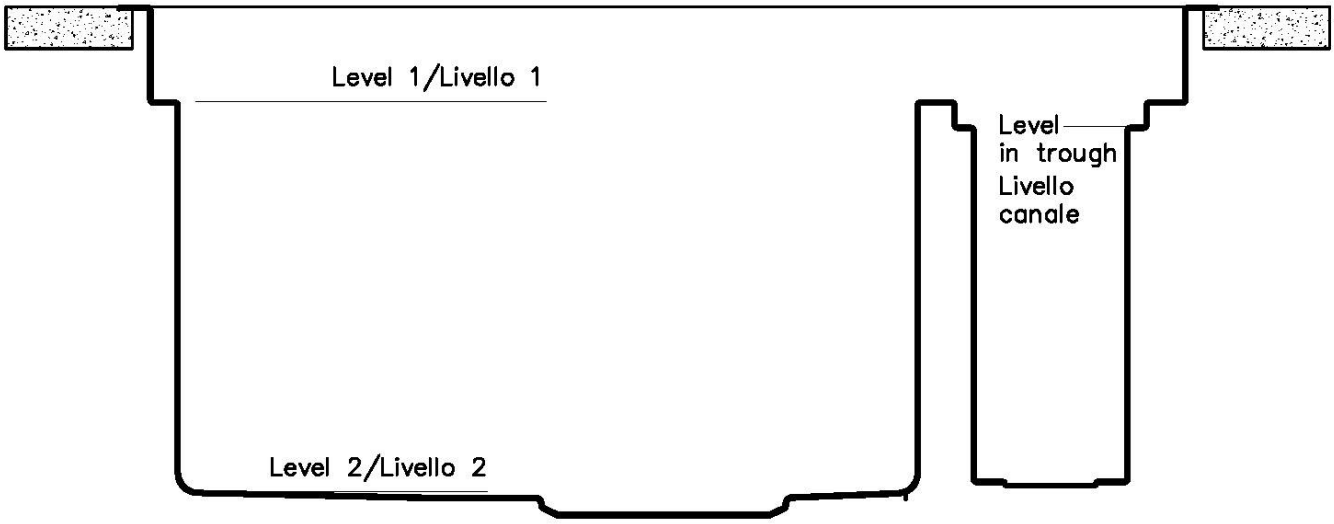

3780 000
Level 1/Livello 1

Compatible accessories/Accessori compatibili:

8100 618 (in dotazione/supplied with sink)
8643 117 (in dotazione/supplied with sink)
8100 305

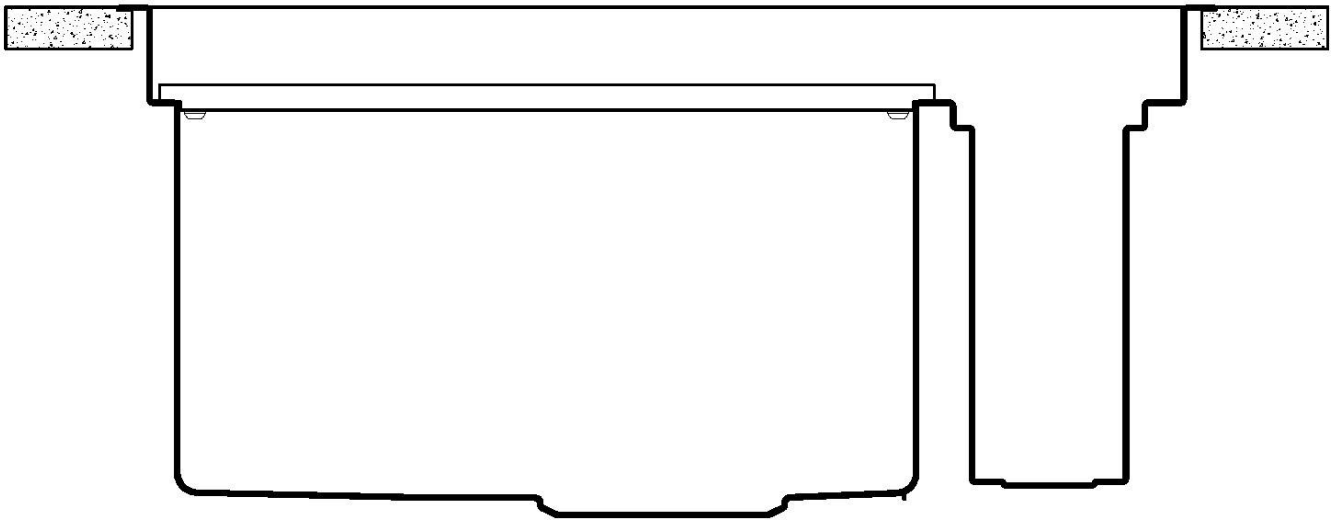

3780 000
Level 2/Livello 2

Compatible accessories/Accessori compatibili:

8100 618 (in dotazione/supplied with sink)

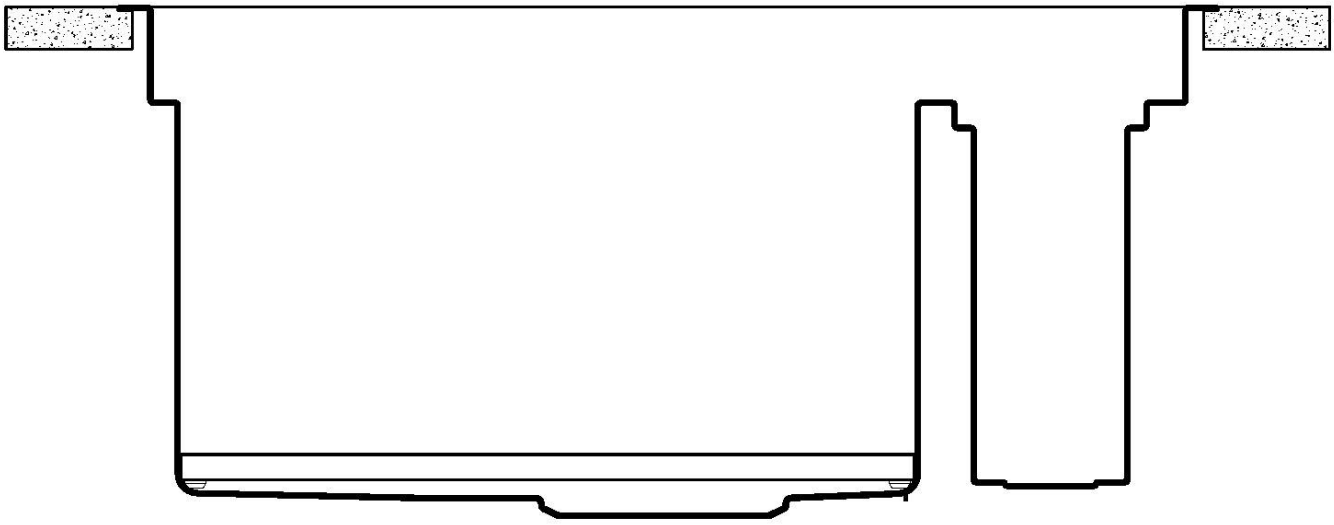

3780 000
Level "in trough"/Livello "canale"

Compatible accessories/Accessori compatibili:

8151 004

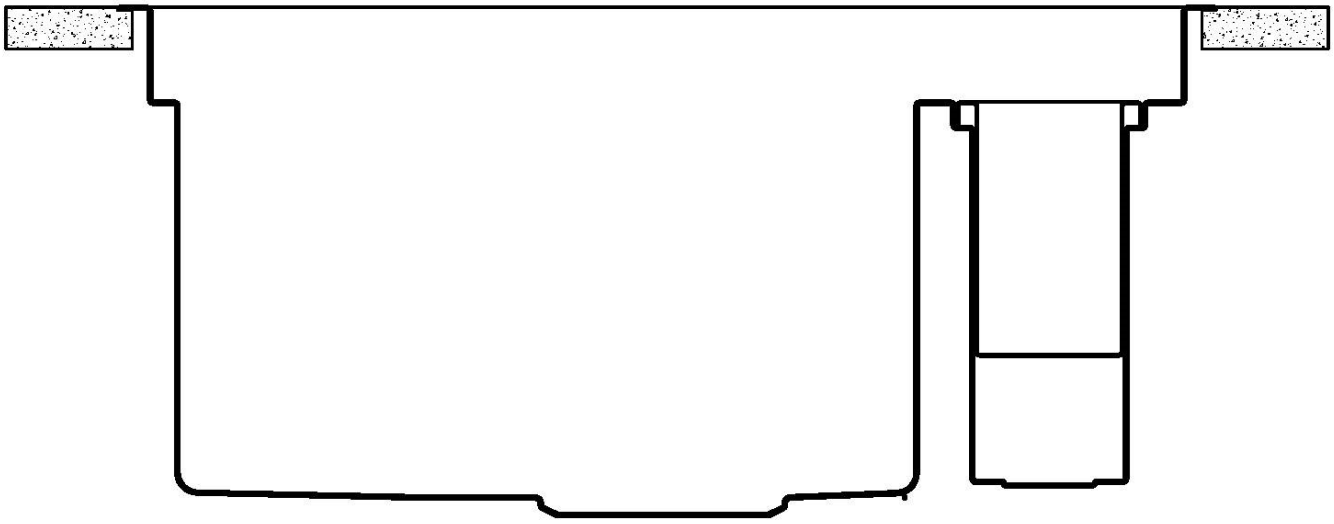

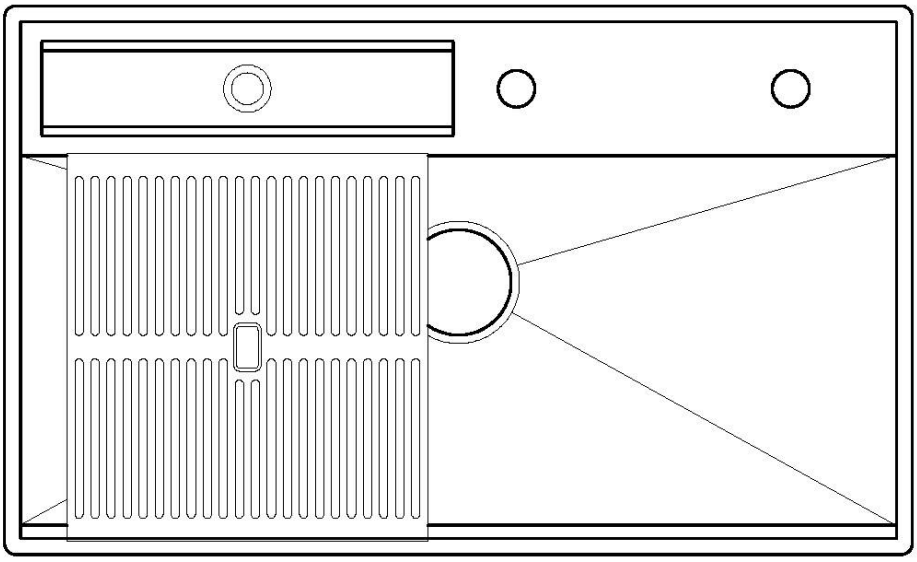

8100 618
POSIZIONATA A FILO VASCA / EDGE POSITIONING

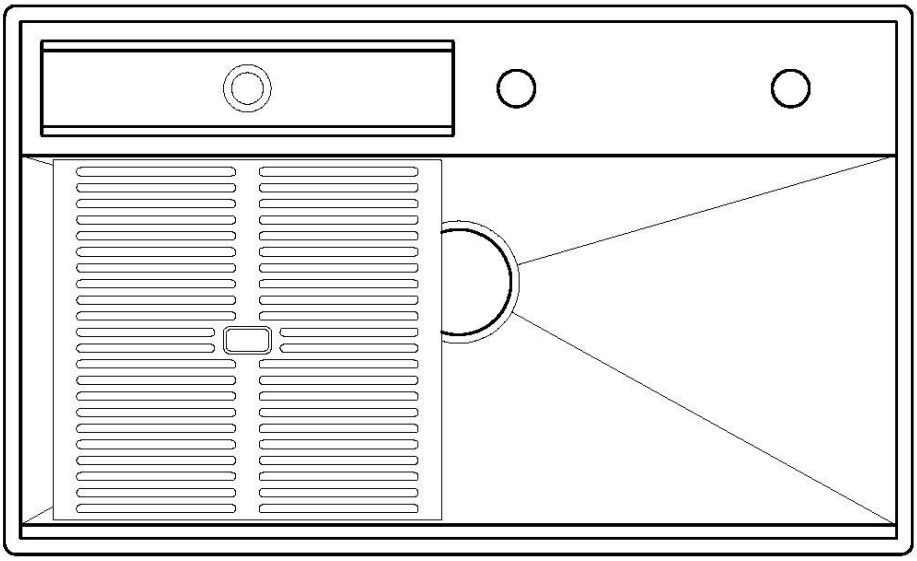

8100 618
POSIZIONATA SUL FONDO / BOTTOM POSITIONING

Filotop

FT

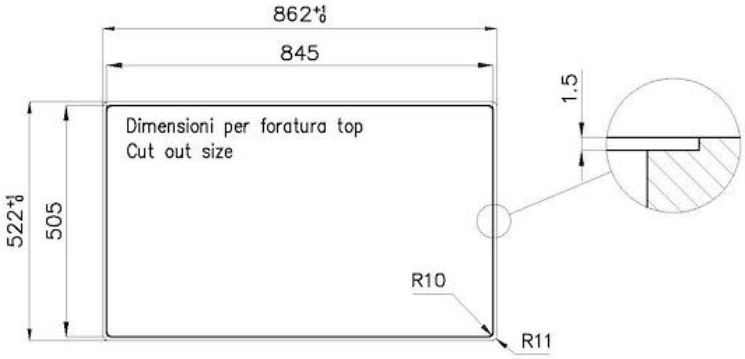

SPT

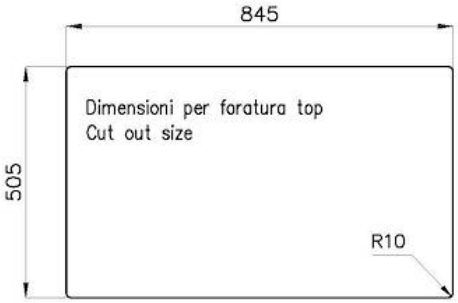

Sottotop

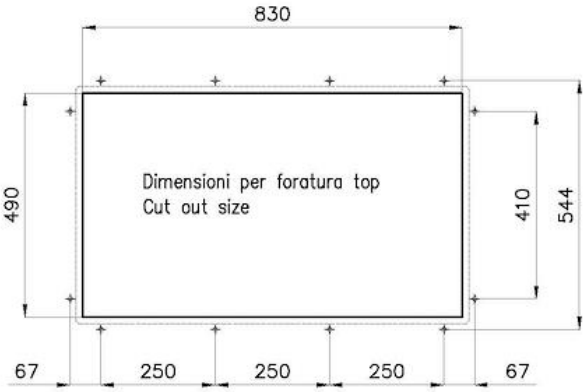

GALERÍA

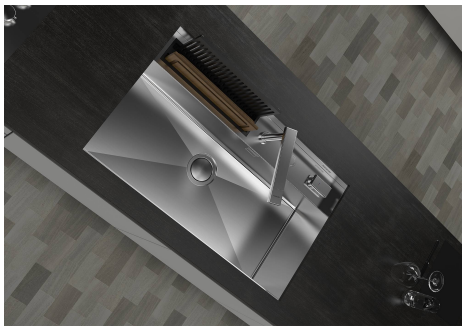

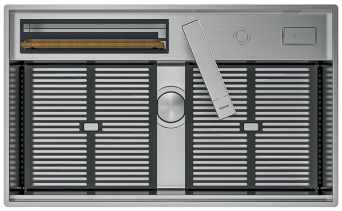
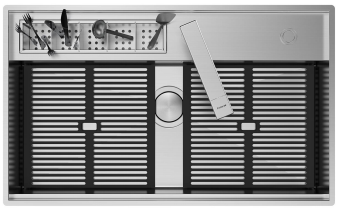

EL PAQUETE INCLUYE

Tabla de corte de madera Iroko
8643 117

Rejilla Black
8100 618

Desagüe automático Space Push - PP
8407 116

ACCESORIOS OPCIONALES

Bandeja perforada inox
8151 004

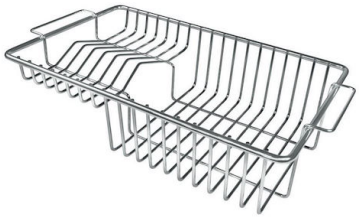

Rejilla portaplatos inox
8100 305

MARIDAJE RECOMENDADO

Monomando Arsenio
8471 000

Monomando Eclipse
8499 000

Monomando Flat
8478 001

Monomando Margot
8524 000

Monomando Margot satinado
8524 100

RESIDUOS AUTOMÁTICOS OPCIONALES

Desagüe automático - PM
8407 113

Desagüe automático Space - PA
8407 108

Desagüe automático Space - PE
8407 109

Desagüe automático Space Light - PL
8407 117