Fregadero Quadra R12

fregaderos

Código: 1717 050

CARACTERÍSTICAS

CUBETA DE RADIO ESTRECHO	Cubetas de formas cuadradas con un diseño moderno y una mayor capacidad. Para una estética minimalista conjugada con la máxima comodidad.
CUBETA PROFUNDA	Fregaderos que alcanzan una profundidad importante, más de 20 cm, gracias a la tecnología de producción avanzada, que ofrecen gran capacidad y practicidad en todas las operaciones de lavado.
FONDO DIAMANTADO	El desagüe en el fondo de la cubeta es una característica importante, siempre cuidada en las soluciones de Foster. En los modelos cuadrados de fondo plano el desagüe está garantizado por el elegante diamantado que facilita el flujo del agua.
FREGADEROS DE ESPESOR	Acero 1 mm de espesor. Un espesor importante que garantiza máxima robustez para los fregaderos que no conocen las señales del envejecimiento.
REBOSADERO PERIMETRAL	El rebosadero es una seguridad siempre presente en los fregaderos Foster que impide el desbordamiento del agua de la cubeta en caso de olvido. La solución del desagüe perimetral mejora la estética gracias a la forma cuadrada y esencial.

DETALLES

Material	Acero inoxidable AISI 304
Texture	Cepillado en la línea

Acabado	Foster cepillado
Borde Instalación	Enrasado | FTS
Base	80 cm
Dimensiones	750 x 440 mm
Medida de la cubeta	710 x 400 mm
Anchura	75 cm
Hueco de encastre	Ver hoja de datos técnicos
Número de cubetas	1 cubeta
Dotaciones estándar	Soportes de fijación, junta, desagüe, rebosadero y sifón, Caja de embalaje
Escurridor	No
Orificios Monomando	Ningún orificio de serie
Desagüe	Desagüe SPACE 3.5 "

DIBUJOS TÉCNICOS

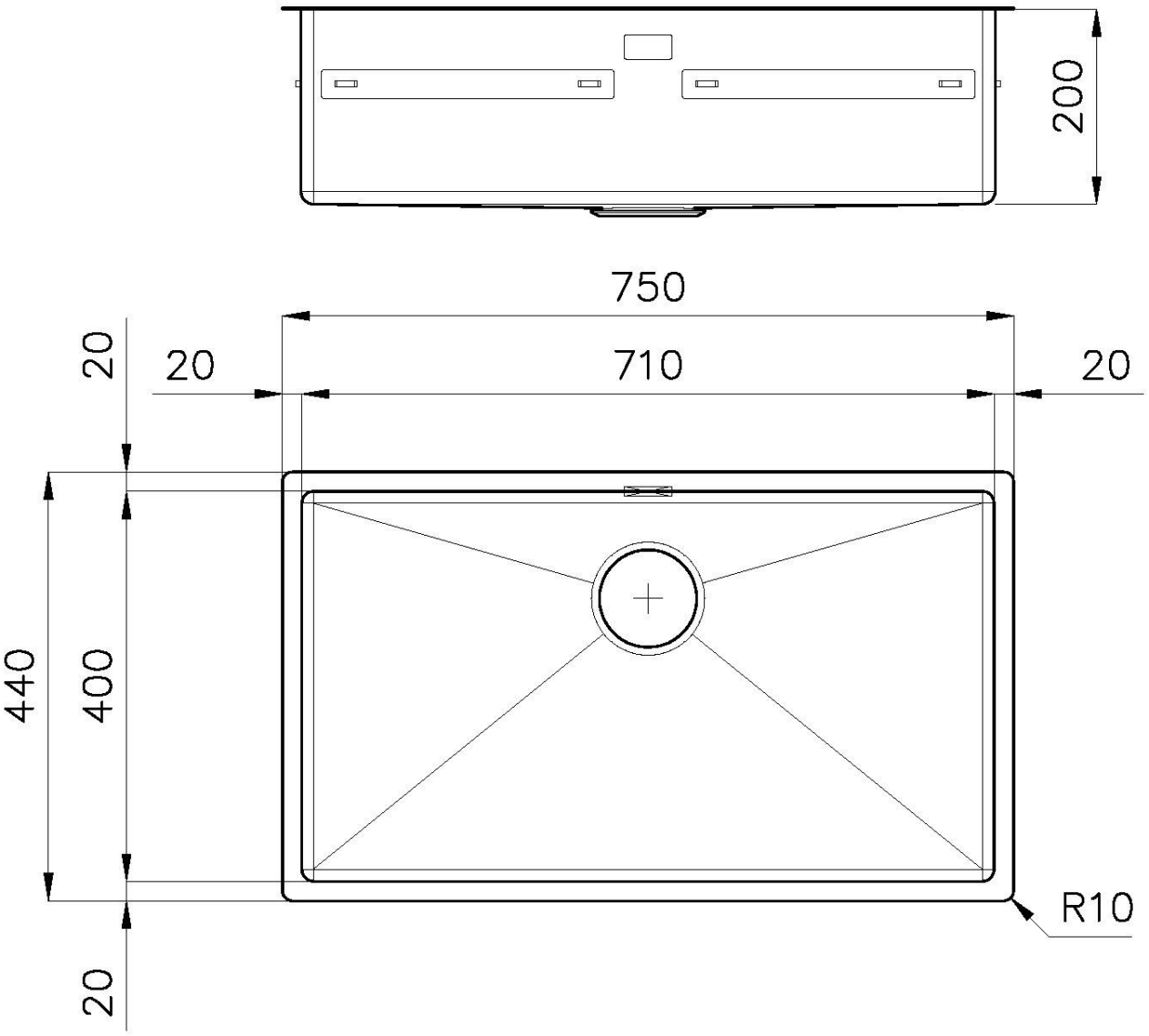
200
750
20
20
710
20
440
400
20
R10

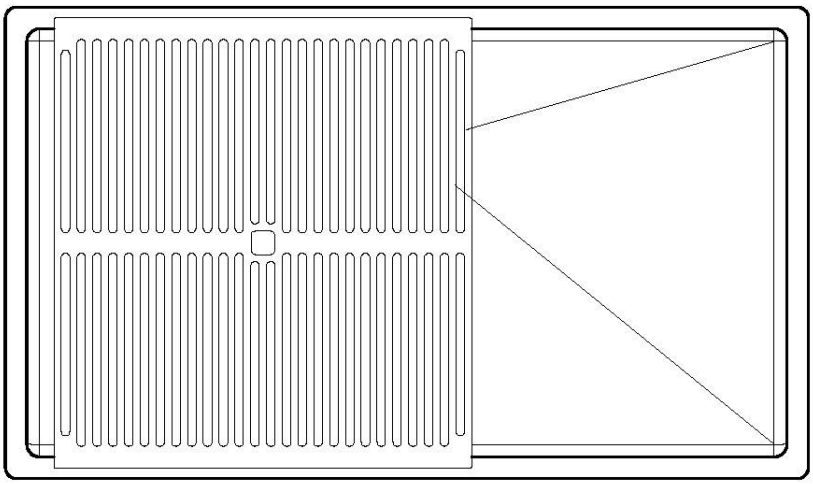

8100 617
POSIZIONATA A FILO VASCA / EDGE POSITIONING

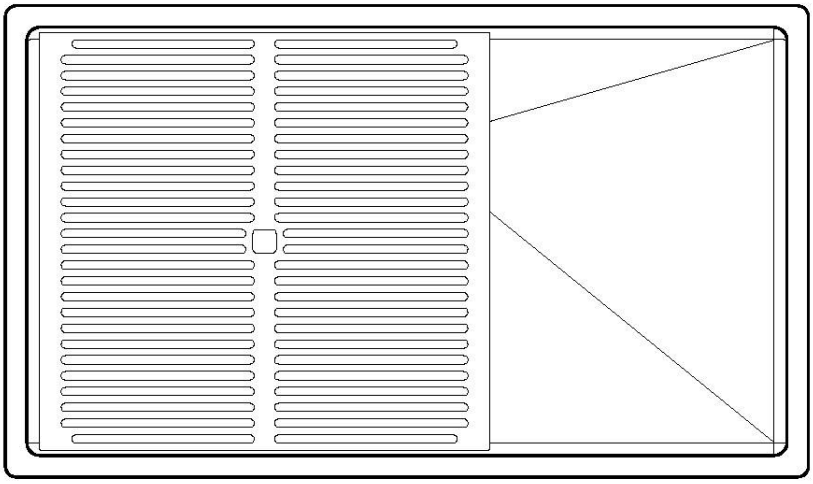

8100 617
POSIZIONATA SUL FONDO / BOTTOM POSITIONING

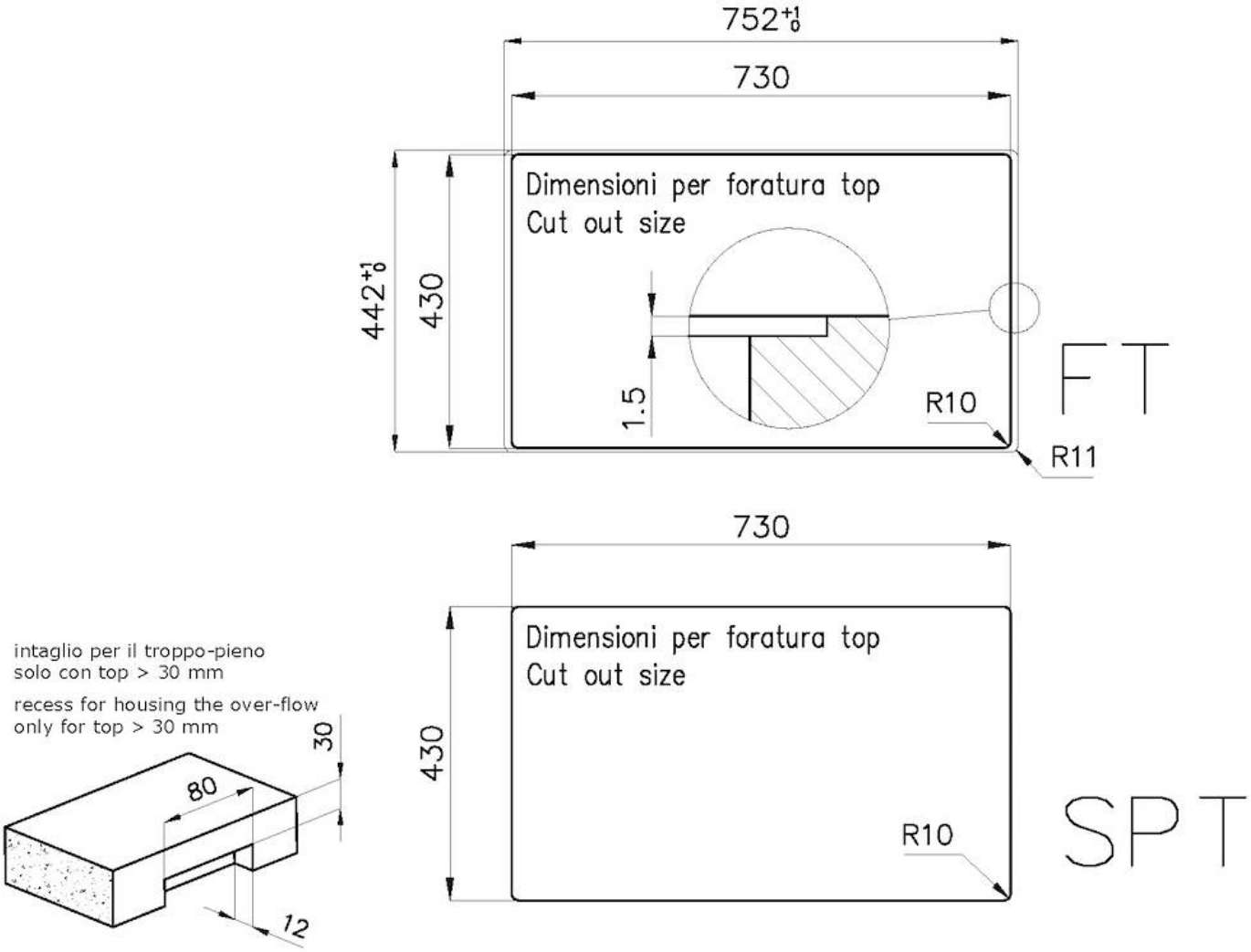
752+1 0
730
Dimensioni per foratura top
Cut out size
442+1 0
430
1.5
R10
R11
FT
730
Dimensioni per foratura top
Cut out size
430
R10
SPT
intaglio per il troppo-pieno
solo con top > 30 mm
recess for housing the over-flow
only for top > 30 mm
30
80
12

GALERÍA

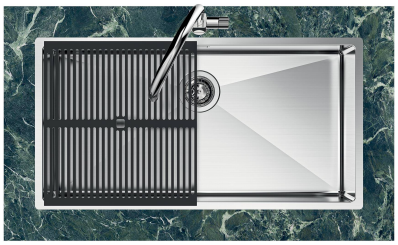

EL PAQUETE INCLUYE

Black grid
8100 617

ACCESORIOS OPCIONALES

Bandeja perforada inox
8151 000
* sólo en combinación con el accesorio 8644 101

Bandeja perforada inox PVD Copper
8151 008
* sólo en combinación con el accesorio 8644 101

Bandeja perforada inox PVD Gold
8151 009
* sólo en combinación con el accesorio 8644 101

Bandeja perforada inox PVD Gun Metal
8151 006
* sólo en combinación con el accesorio 8644 101

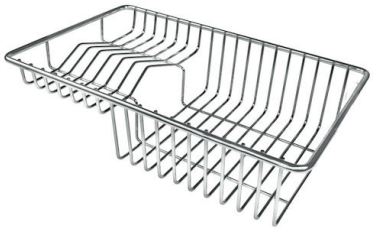

Cesta portaplatos inox
8100 303

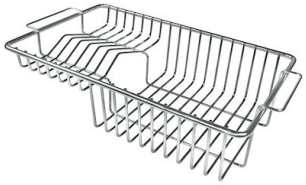

Cesta portaplatos inox
8100 201

Kit rallador con soporte para anillo y bandeja de recogida de alimentos
8159 101
* sólo en combinación con el accesorio
8644 101

Tabla de corte de cristal
8631 300

Tabla de corte de HDPE
8657 001

Tabla de corte Twin de madera Iroko con escurre pasta en acero inoxidable
8644 044

Tabla de corte Twin in HDPE
8644 101

Cubeta blanca
8153 100

MARIDAJE RECOMENDADO

Monomando Omega Plus
8497 020

Placa de cocción KE
7602 032

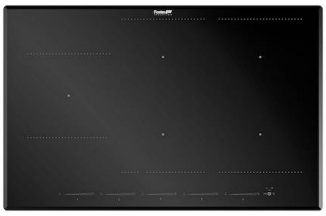

Placa de cocción KE Induction
7386 646

RESIDUOS AUTOMÁTICOS OPCIONALES

Desagüe automático - PM
8407 113

Desagüe automático Space - PA
8407 108

Desagüe automático Space - PE
8407 109

Desagüe automático Space Light - PL
8407 117

Desagüe automático Space Push - PP
8407 116