Fregadero Quadra EVO Gun Metal

fregaderos

Código: 1257 856

CARACTERÍSTICAS

CUBETA PROFUNDA	Fregaderos que alcanzan una profundidad importante, más de 20 cm, gracias a la tecnología de producción avanzada, que ofrecen gran capacidad y practicidad en todas las operaciones de lavado.
CUBETA QUADRA - RADIO 0	Las cubetas cuadradas de Foster tienen los bordes verticales perfectamente cuadrados.
DESAGÜE 3,5" BASKET	Desagüe grande de 3,5" equipado con el práctico tapón cestillo que impide el flujo de las partes sólidas en la alcantarilla.
FONDO ESTAMPADO	
FREGADEROS DE ESPESOR	Acero 1 mm de espesor. Un espesor importante que garantiza máxima robustez para los fregaderos que no conocen las señales del envejecimiento.
REBOSADERO PERIMETRAL	El rebosadero es una seguridad siempre presente en los fregaderos Foster que impide el desbordamiento del agua de la cubeta en caso de olvido. La solución del desagüe perimetral mejora la estética gracias a la forma cuadrada y esencial.

DETALLES

Borde Instalación	Bajo la encimera

Material	Acero inoxidable AISI 304
Texture	Cepillado en la línea
Acabado	Foster cepillado
Acabado	PVD
Colorante	Gun Metal
Base	90 cm
Dimensiones	780 x 470 mm
Medida de la cubeta	740 x 430 mm
Anchura	78 cm
Hueco de encastre	Ver hoja de datos técnicos
Número de cubetas	1 cubeta
Orificios Monomando	Ningún orificio de serie
Escurridor	No
Desagüe	Desagüe 3.5 "
Dotaciones estándar	Soportes de fijación, desagüe, rebosadero y sifón, Caja de embalaje

Notas: Posibilidad de proporcionar geometrías 3D Cad bajo pedido para crear rejillas en el mismo material que la tapa

EN DOTACIÓN

1 x Rejilla Black 8100 614
1 x Rejilla Black 8100 615

DIBUJOS TÉCNICOS

1257/85-

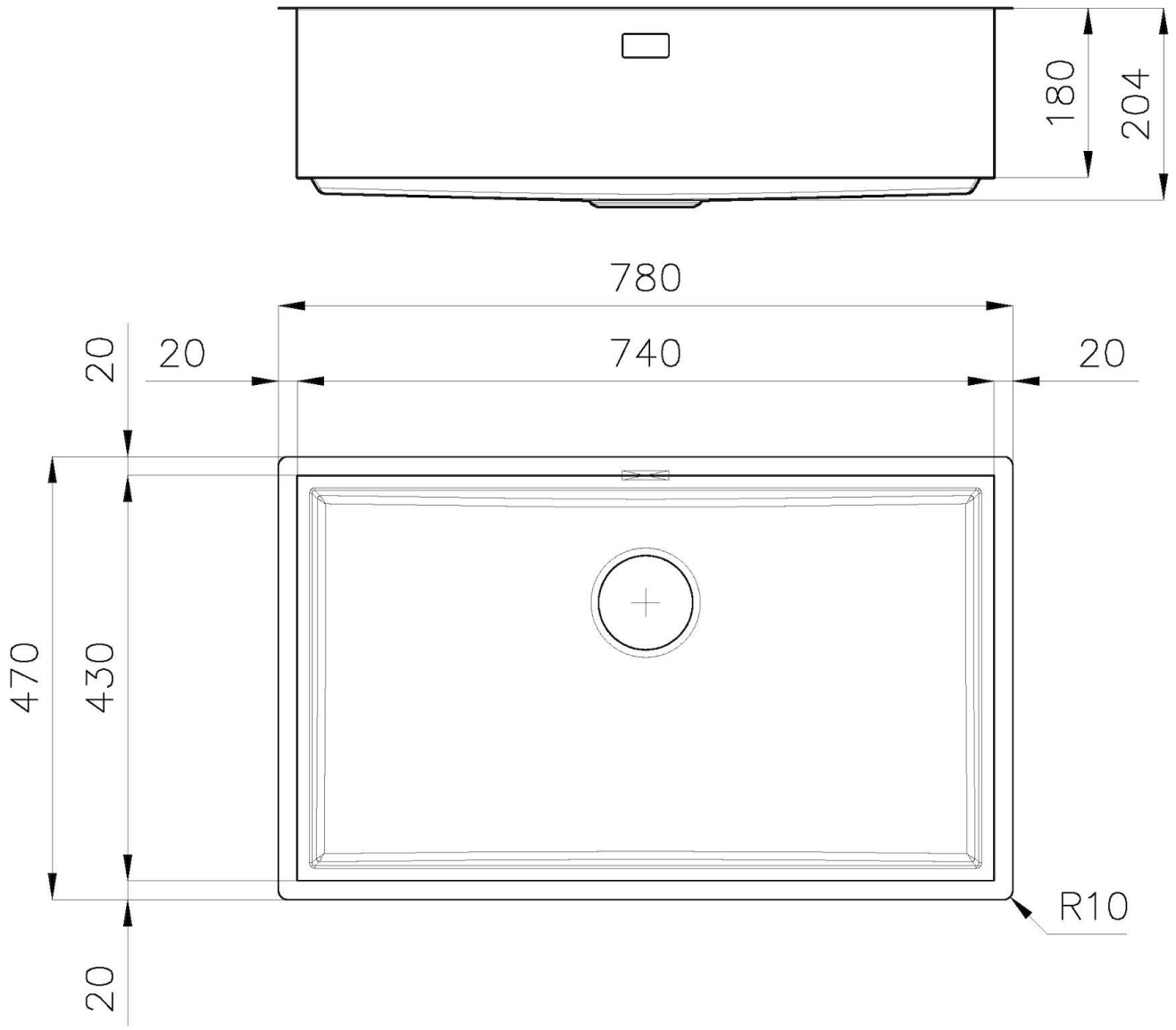

QUADRA EVO
Livelli accessori / Level accessories
SOTTOTOP / UNDERMOUNT

LEVEL 1:

8100 615
8100 614
8100 037
8100 620
8100 621
8100 622
8100 628
8642 000

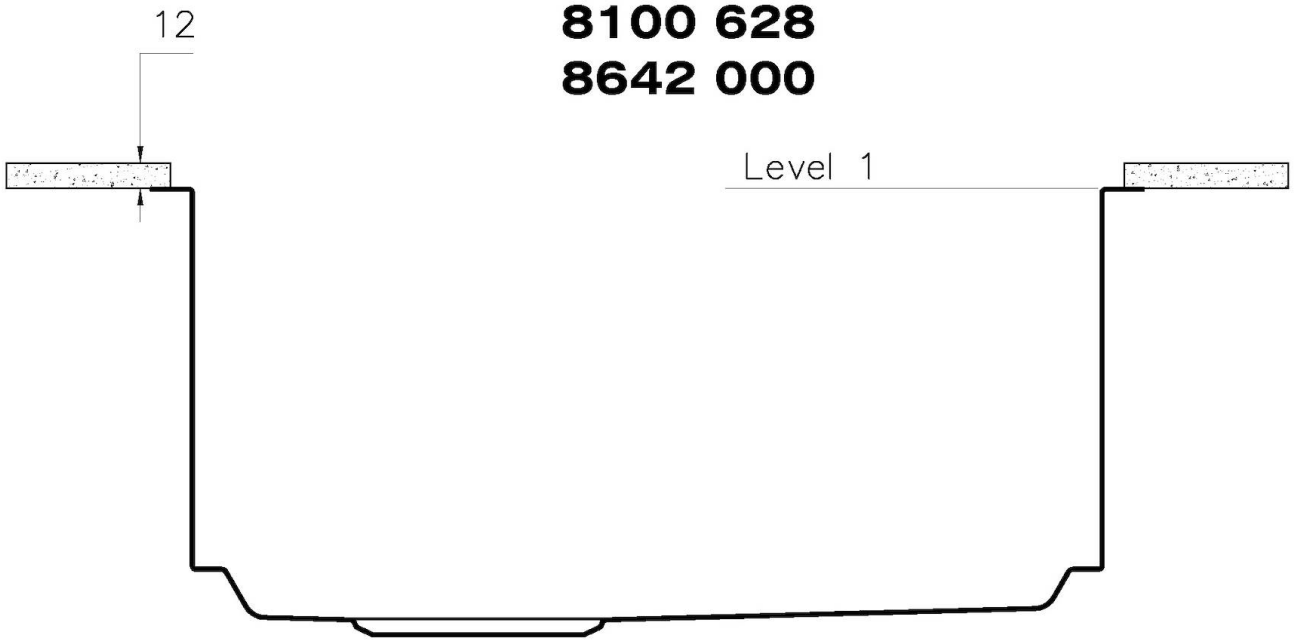

QUADRA EVO
Livelli accessori / Level accessories
SOTTOTOP / UNDERMOUNT

LEVEL 2:

8100 615

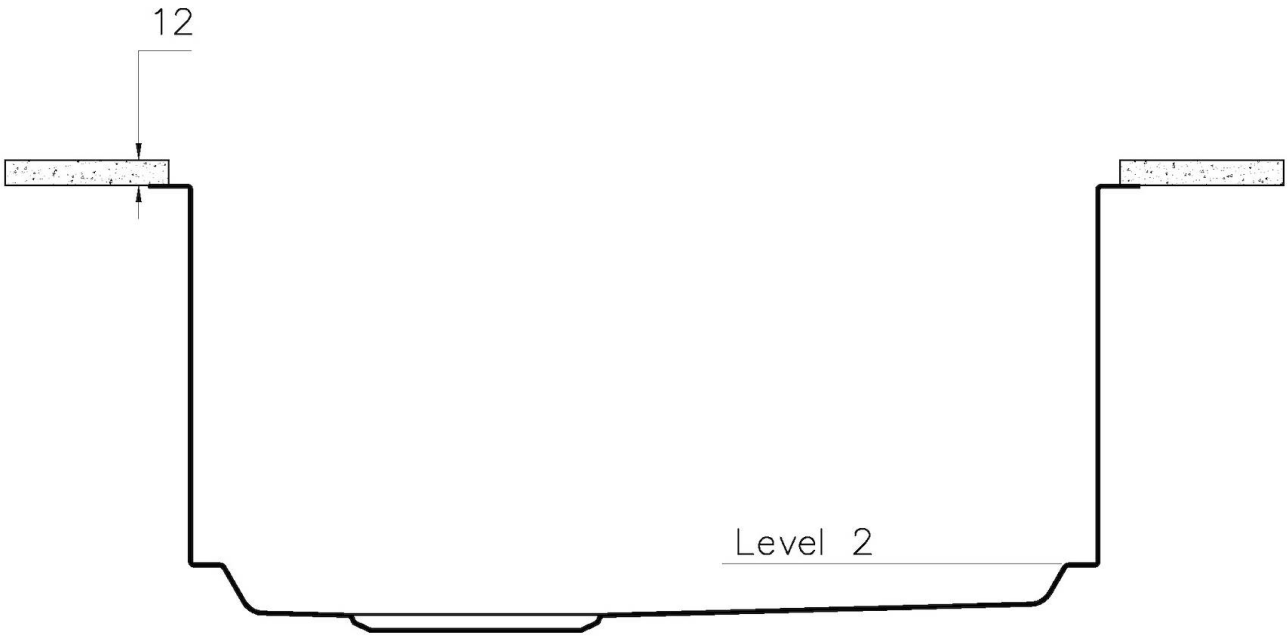

1257/85-

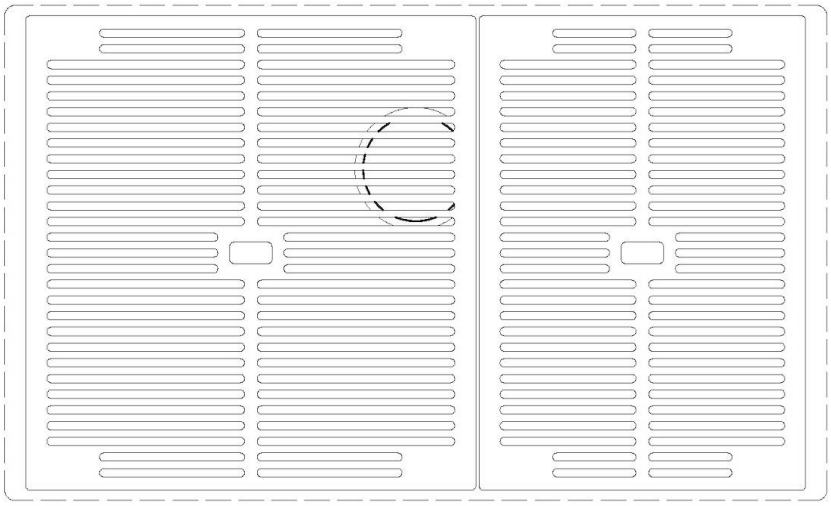

8100 615 + 8100 614
POSIZIONATE A FILO VASCA / EDGE POSITIONING

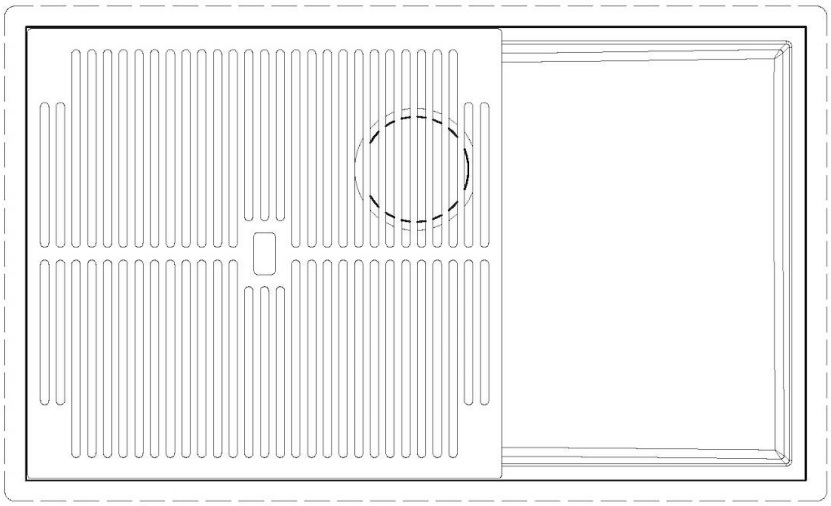

8100 615
POSIZIONATA SUL FONDO / BOTTOM POSITIONING

Sottotop/Undermount

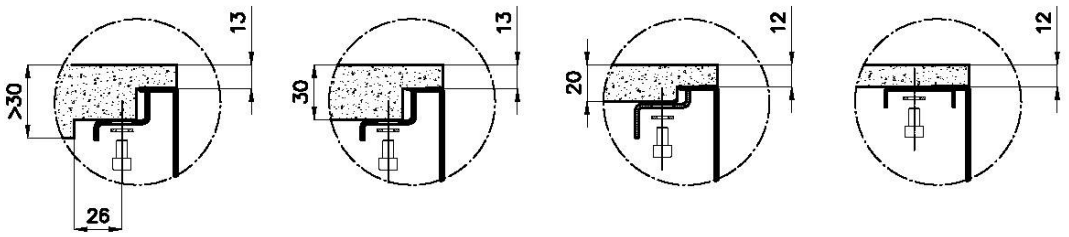

B–B:
Dettaglio installazione e sistema di fissaggio
Installation detail and fixing system

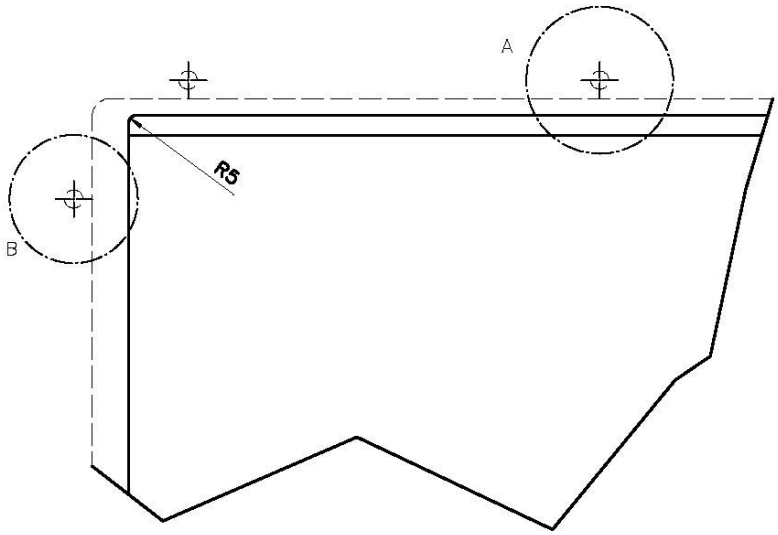

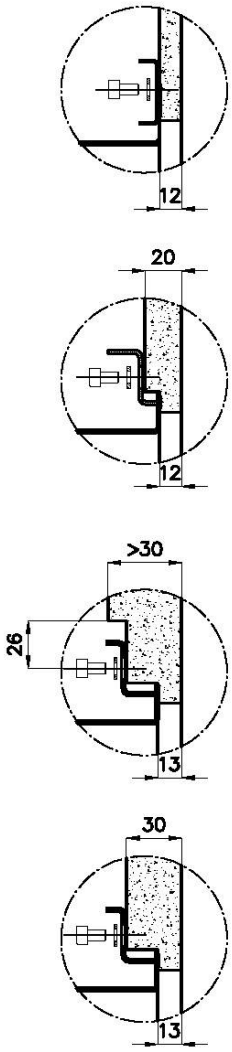

A–A:
Dettaglio installazione positive reveal e sistema di fissaggio
Installation detail with positive reveal and fixing system

1257/85-

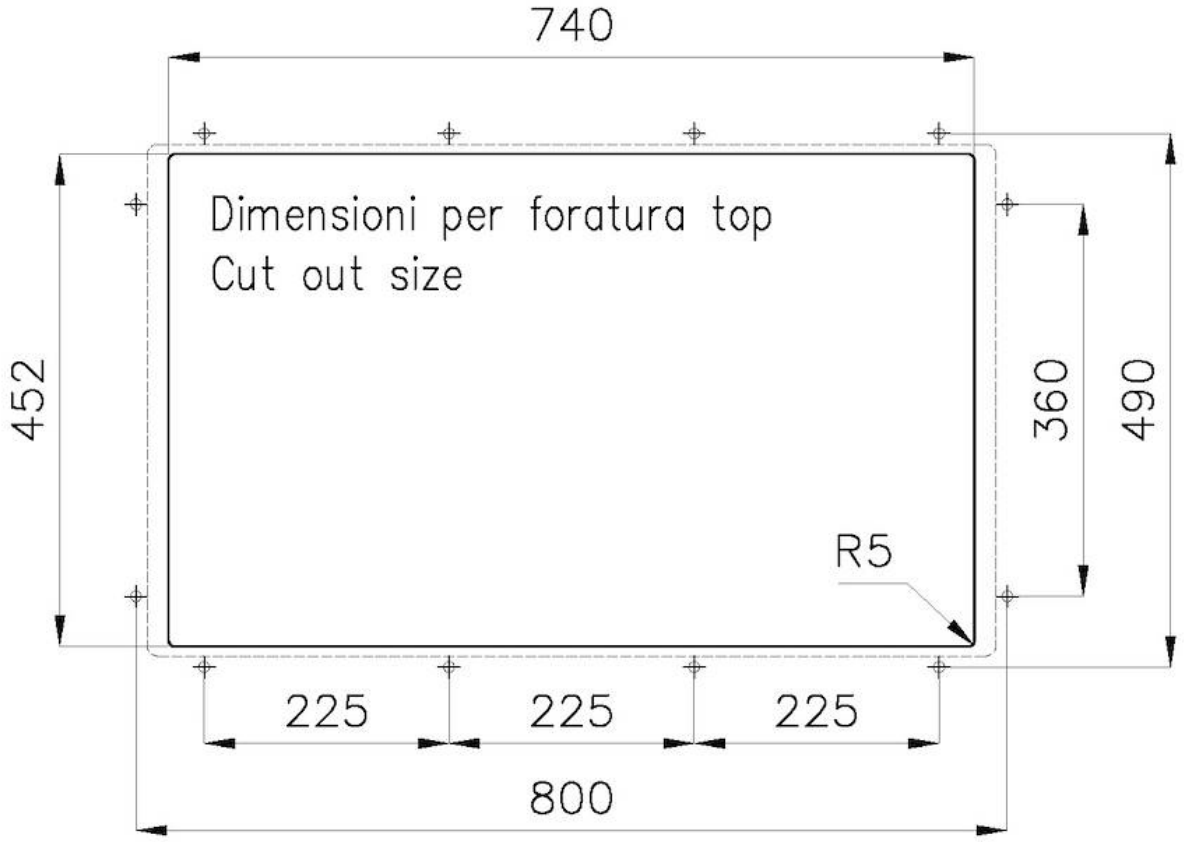
740
Dimensioni per foratura top
Cut out size
452
360
490
R5
225
225
225
800

GALERÍA

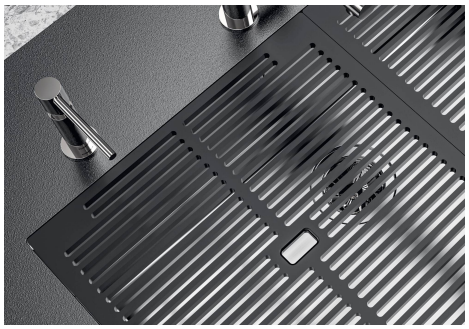
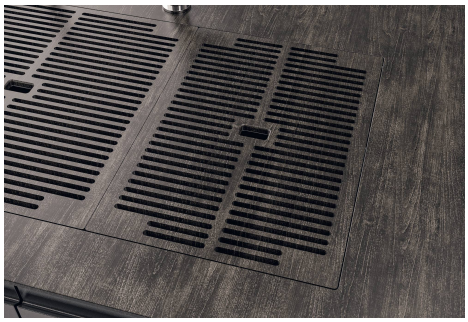
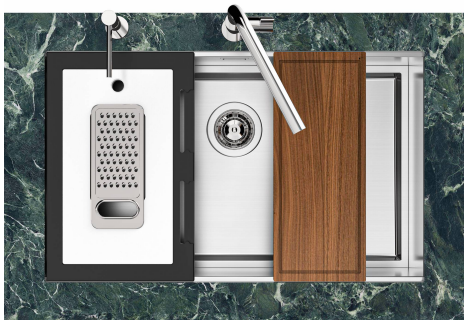
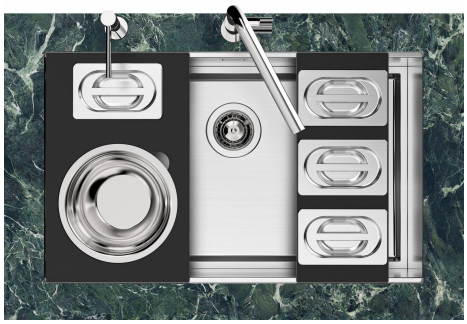
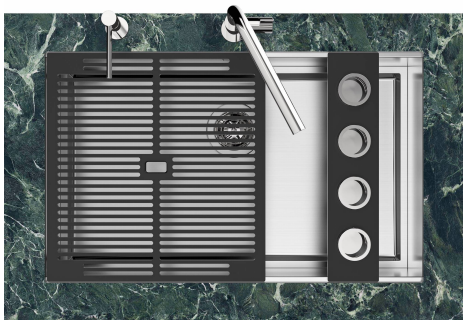
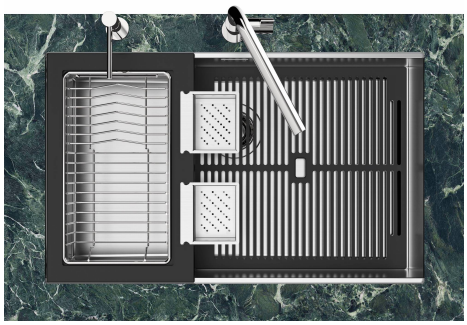
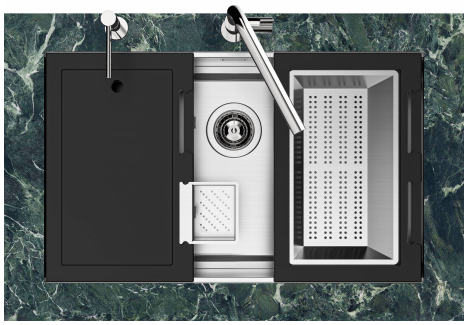
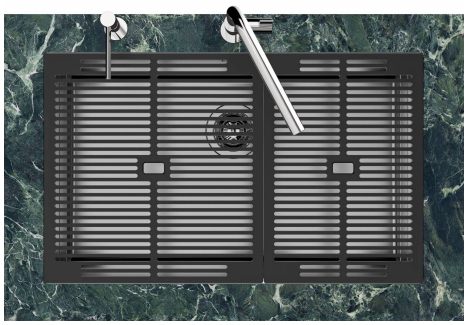

EL PAQUETE INCLUYE

Rejilla Black
8100 615

Rejilla Black
8100 614

ACCESORIOS OPCIONALES

Bandeja perforada inox
8151 000

Bandeja perforada inox
8151 001

Bandeja perforada inox PVD Copper
8151 008

Bandeja perforada inox PVD Gold
8151 009

Bandeja perforada inox PVD Gun Metal
8151 006

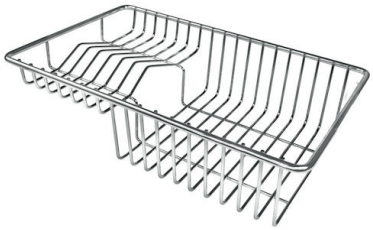

Cesta portaplatos inox
8100 303
* sólo en combinación con el accesorio 8100 037

Colador inox
8151 010

Conjunto de 3 bandejas
8100 622

Conjunto de 3 porta-botellas
8100 621

Conjunto de 4 porta-especias
8100 620

Cubeta blanca
8153 100

Kit Black
8100 037

Kit multi-cuenco
8100 628

Kit rallador con soporte para anillo y bandeja de recogida de alimentos
8159 101

Sujetador de cuchillo
8100 030
* sólo en combinación con el accesorio 8100 621

Tabla de corte de madera nogal
8642 000

RESIDUOS AUTOMÁTICOS OPCIONALES

Desagüe automático Gun metal - PG
8407 110

Desagüe automático Space Push Gun Metal - PO
8407 120