Fregadero Quadra EVO Gun Metal

fregaderos

Código: 1254 056

CARACTERÍSTICAS

CUBETA PROFUNDA	Fregaderos que alcanzan una profundidad importante, más de 20 cm, gracias a la tecnología de producción avanzada, que ofrecen gran capacidad y practicidad en todas las operaciones de lavado.
CUBETA QUADRA - RADIO 0	Las cubetas cuadradas de Foster tienen los bordes verticales perfectamente cuadrados.
DESAGÜE 3,5" BASKET	Desagüe grande de 3,5" equipado con el práctico tapón cestillo que impide el flujo de las partes sólidas en la alcantarilla.
FONDO ESTAMPADO	
FREGADEROS DE ESPESOR	Acero 1 mm de espesor. Un espesor importante que garantiza máxima robustez para los fregaderos que no conocen las señales del envejecimiento.
REBOSADERO PERIMETRAL	El rebosadero es una seguridad siempre presente en los fregaderos Foster que impide el desbordamiento del agua de la cubeta en caso de olvido. La solución del desagüe perimetral mejora la estética gracias a la forma cuadrada y esencial.

DETALLES

Acabado	Foster cepillado

Acabado	PVD
Borde Instalación	Enrasado | FTS
Colorante	Gun Metal
Material	Acero inoxidable AISI 304
Texture	Cepillado en la línea
Base	60 cm
Dimensiones	470 x 470 mm
Dotaciones estándar	Soportes de fijación, junta, desagüe, rebosadero y sifón, Caja de embalaje
Orificios Monomando	Ningún orificio de serie
Hueco de encastre	Ver hoja de datos técnicos
Escurridor	No
Anchura	47 cm
Medida de la cubeta	430 x 430 mm
Número de cubetas	1 cubeta
Desagüe	Desagüe 3.5 "

EN DOTACIÓN

1 x Rejilla Black 8100 615

DIBUJOS TÉCNICOS

1254/05-

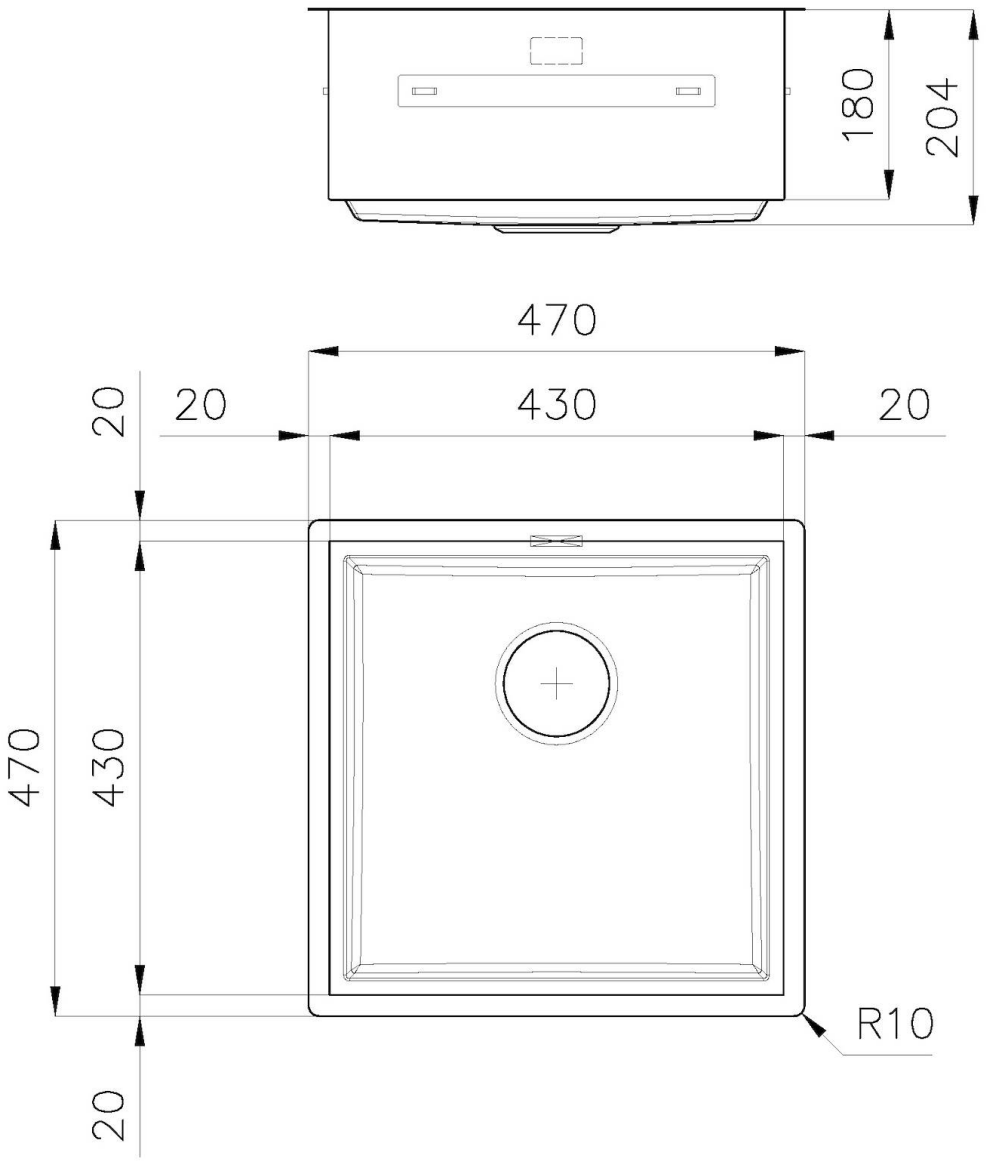

QUADRA EVO
Optional accessories / Accessori opzionali
FILOTOP / FLUSHMOUNT

LEVEL 1:

8100 615
8100 614
8100 037

QUADRA EVO
Optional accessories / Accessori opzionali
FILOTOP / FLUSHMOUNT

LEVEL 2:

8100 615

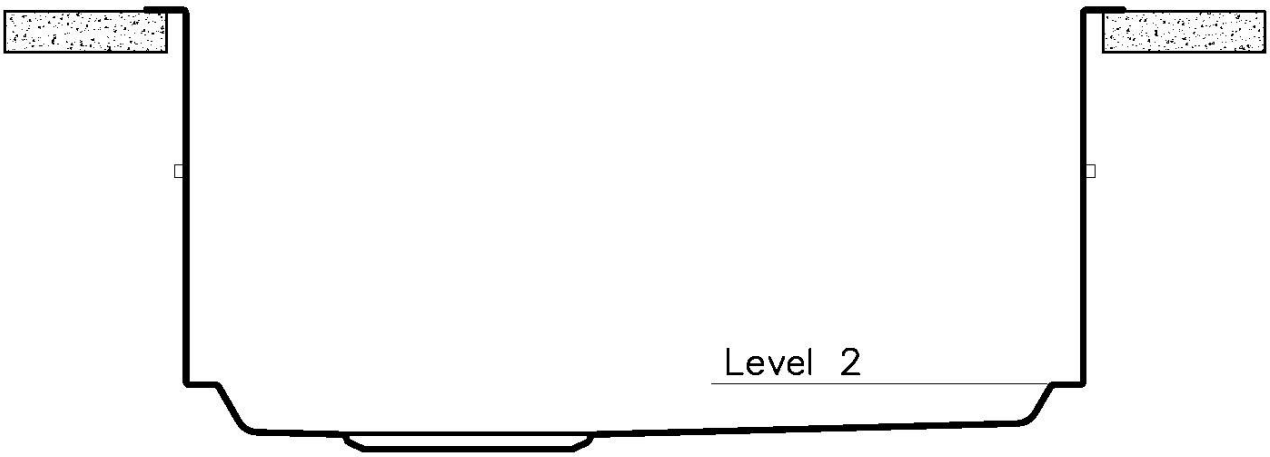

1254/05-

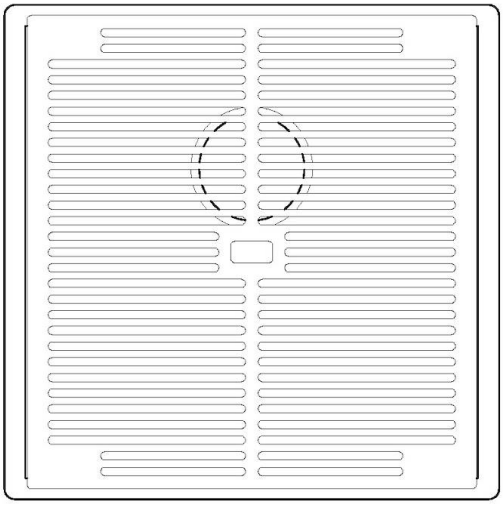

GRIGLIA POSIZIONATA A FILO VASCA / GRID EDGE POSITIONING

1254/05-

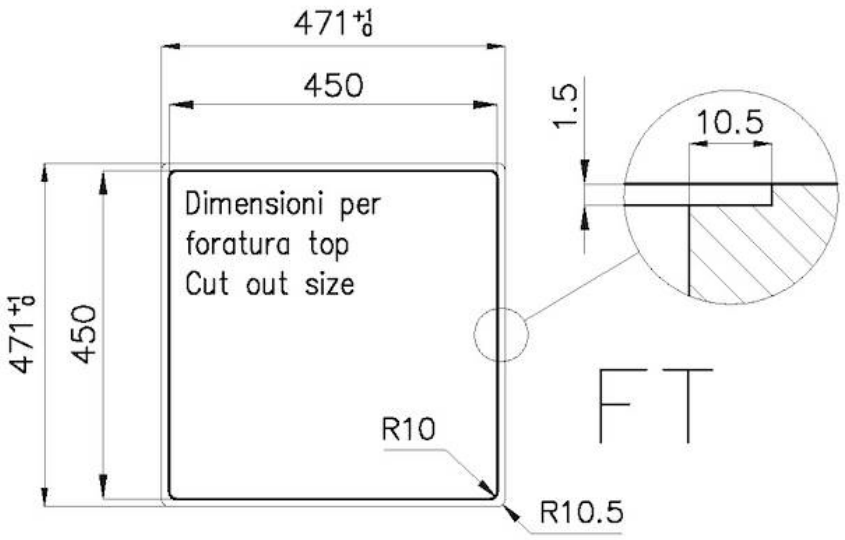

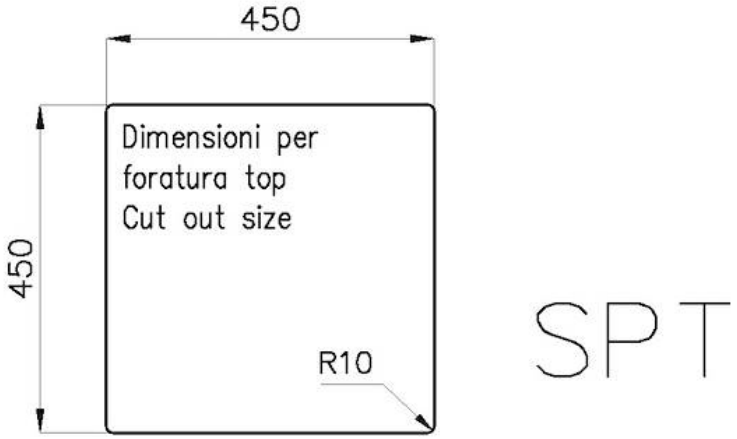

intaglio per il troppo-pieno
solo con top > 10 mm

recess for housing the over-flow
only for top > 10 mm

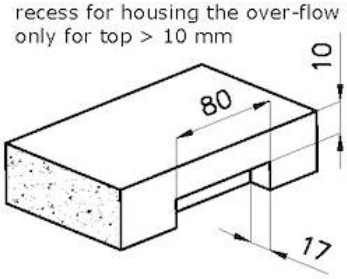

GALERÍA

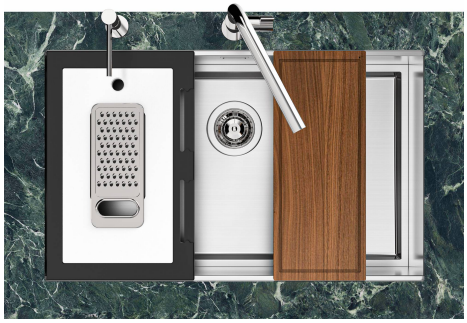
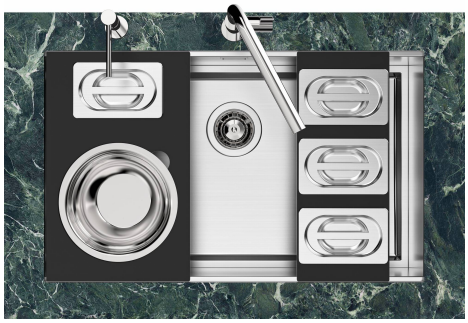
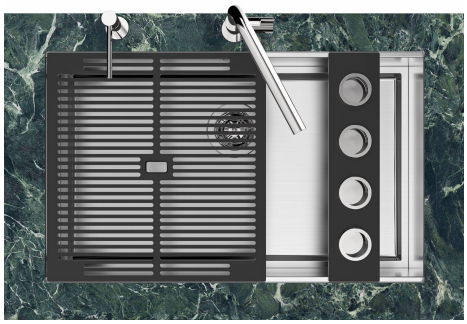
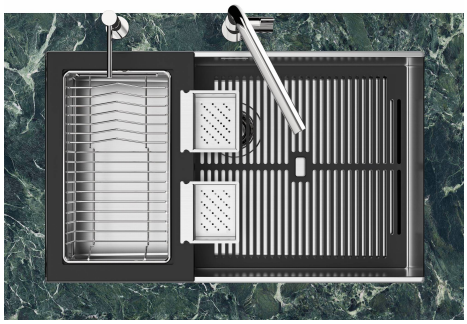
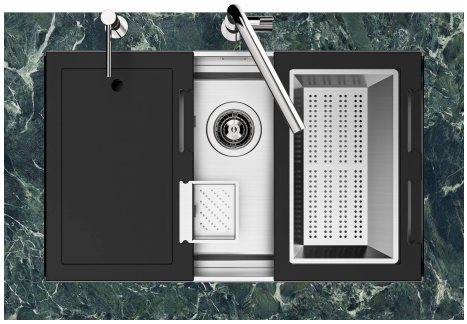

EL PAQUETE INCLUYE

Rejilla Black
8100 615

ACCESORIOS OPCIONALES

Bandeja perforada inox
8151 000
* sólo en combinación con el accesorio 8100 037

Bandeja perforada inox
8151 001

Bandeja perforada inox PVD Copper
8151 008
* sólo en combinación con el accesorio 8100 037

Bandeja perforada inox PVD Gold
8151 009
* sólo en combinación con el accesorio 8100 037

Bandeja perforada inox PVD Gun Metal
8151 006
* sólo en combinación con el accesorio 8100 037

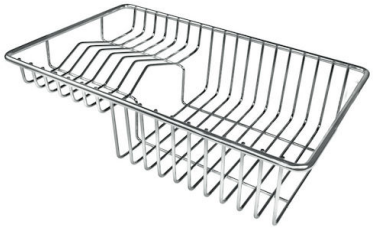

Cesta portaplatos inox
8100 303
* sólo en combinación con el accesorio 8100 037

Colador inox
8151 010

Cubeta blanca
8153 100

Kit Black
8100 037

Kit rallador con soporte para anillo y bandeja de recogida de alimentos
8159 101
* sólo en combinación con el accesorio 8100 037

RESIDUOS AUTOMÁTICOS OPCIONALES

Desagüe automático Gun metal - PG
8407 110

Desagüe automático Space Push Gun Metal - PO
8407 120